Kanlux

www.kanlux.com

GORDO N

(PL) Kanlux SA, ul. Objazdowa 1-3, 41-922 Radzionków (CZ) Distributor: Kanlux s.r.o., Sadová 618, 738 01 Frýdek-Místek (SK) Distributor: Kanlux s.r.o., Zlatovská 2179/28, 911 05 Trencín (HU) Forgalmazza: Kanlux Kft., 9026 Győr, Bácsai út 153/b (UA) ТОВ «КАНЛЮКС», 08130, Київська область, Києво-Святошинський район, с.Петропавлівська Борщагівка, вул. Соборна, будинок 1-Б, офіс 617 (RO) Kanlux Lighting SRL, Intrarea Binelui 1A, Sector 4, 042159 Bucuresti (RU) OOO Kanlux, ул. Комсомольская, д. 1, 142100, г. Подольск, Московская область, Российская Федерация; 000 Канлюкс-Электромонтаж, ул. Комсомольская, д. 1, 142100, г. Подольск, Московская область, Российская Федерация. (BG) Kanlux EOOD, Warehouse area Gopet Logistics, 1532 Kazichene, Sofia, ph.+359 2 42 19 623 (DE) Kanlux GmbH, Flugplatz 21, 44319 Dortmund (FR) Kanlux France SAS, 224B Rue Marcadet, 75 018 Paris

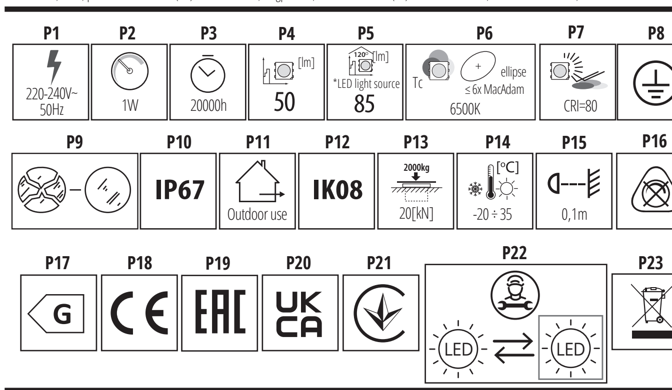

EN
INTENDED USE / APPLICATION
Product designed to be used for lighting open areas and construction structures.
MOUNTING
Technical changes reserved. Read the manual before mounting. Mounting should be performed by an appropriately qualified person. Any activities to be done with disconnected power supply. Exercise particular caution. Mounting diagram: see pictures. Product has a protective contact/terminal. Failure to connect the protective lead may lead to electric shock. Check for proper mechanical fastening and connection to electrical power prior to first use. Terminals need to be placed in a way that will disable their contact with the product parts that become heated. The product can be connected to a supply network which meets energy quality standards as prescribed by law.
FUNCTIONAL CHARACTERISTICS
Use only outdoors. Product has stronger resistance to mechanical hazards.
USAGE GUIDELINES / MAINTENANCE
Any maintenance work must be performed when the power supply is cut off and the product has cooled down. Clean only with soft and dry cloths. Do not use chemical detergents. Do not cover the product. Ensure free air access. The light source becomes heated to a high temperature. Product may heat up to a higher temperature. Product can only be supplied by rated voltage or voltage within the range provided. Product with non-replaceable light source of the LED type. Product cannot be fixed if the light source becomes damaged. ATTENTION! Do not look directly at LED light beam. The construction of the product offers no resistance to specific conditions, e.g. due to the presence of defrosting substances and salt atmosphere. It's forbidden to use the product with damaged protective cover.
EXPLANATIONS OF SYMBOLS USED
P1: Rated voltage, frequency.
P2: Rated power.
P3: Rated durability.
P4: Rated luminous flux.
P5: The specified luminous flux refers to the light source (LED module) used.
P6: Colour temperature.
P7: Colour Rendering Index.
P8: Class I. A product in which protection against electric shock is provided not only by means of basic insulation but also through additional safety measures, i.e. extra protective circuit to which protective conductor of the fixed feeding installation needs to be connected.
P9: Immediately stop using the product if the outer bulb is cracked or broken. The chipped globe, screen or protective shield must be replaced immediately.
P10: Dust-proof product. Protection against shallow immersion provided.
P11: Use only outdoors.
P12: Protection against mechanical impact with energy = 5J.
P13: The resistance of a product to static load.
P14: Environmental operating temperature range that the product can be exposed to.
P15: The symbol describes the minimal distance of a light fixture (its light source) from the spots and objects that it's illuminating.
P16: The product is not compatible with lighting dimmers.
P17: This product is equipped with a light source with energy efficiency class G.
P18: Product meets the requirements of EU directives.
P19: Certificate of Conformity confirming the quality of production in accordance with approved standards on the territory of the Customs Union.
P20: The product is compliant with all relevant United Kingdom regulations.
P21: The product meets the requirements of technical regulations applicable in Ukraine.
P22: The LED light source can only be replaced by qualified personnel (Kanlux service only).
ENVIRONMENTAL PROTECTION
Keep your environment clean. Segregation of post-packaging waste is recommended.
P23: This labelling indicates the requirement to selectively collect waste electronic and electrical equipment. Products labelled in this way must not be disposed of in the same way as other waste under the threat of a fine. These products may be harmful to the natural environment and health, and require a special form of recycling/neutralising. Products labelled in this way should be returned to a collection facility for waste electrical and electronic goods. Information on collection centres is provided by local authorities or sellers of such goods. Used items can also be returned to the seller when new product is purchased, in quantity no larger than the purchased item of the same type. The above rules regard the EU area. In the case of other countries, regulations in force in a given country must be applied. Contacting the distributor of our products in a given area is recommended.
COMMENTS / GUIDELINES
Failure to follow these instructions may result in e.g. fire, burns, electrical shock, physical injury and other material and non-material damage. For more information about Kanlux products visit www.kanlux.com
Kanlux SA shall not be responsible for any damage resulting from the failure to follow these instructions. Kanlux SA reserves the right to make changes in the manual - the current version can be downloaded at www.kanlux.com.

DE
VERWENDUNG / ANWENDUNG
Produkt für die Beleuchtung von offenem Gelände oder Baustellen.
MONTAGE
Technische Änderungen vorbehalten. Lesen Sie vor der Montage die Anleitung. Die Montage sollte von einer Person durchgeführt werden, welche die erforderliche Befugnis hat. Alle Tätigkeiten sind bei abgeschalteter Energieversorgung durchzuführen. Besondere Vorsicht ist zu wahren. Montageschema: s. Zeichnungen.
Das Produkt besitzt einen Schutzstecker/eine Schutzklemme. Das Nichtanschließen der Schutzleitung kann zu elektrischem Schlag führen. Vor der Inbetriebnahme muss die ordnungsgemäße mechanische Befestigung und der elektrische Anschluss geprüft werden. Die Anschlussleitungen müssen so geführt werden, dass ein Kontakt mit den sich aufheizenden Teilen des Produktes verhindert wird. Das Produkt kann an ein Elektrizitätsnetz angeschlossen werden, das die gesetzlich festgelegten Energiestandards erfüllt.
FUNKTIONELLE EIGENSCHAFTEN
Nur für die Verwendung im Außenbereich. Das Produkt besitzt eine erhöhte Widerstandsfähigkeit gegen mechanische Gefährdung.
BETRIEBSHINWEISE / WARTUNG
Die Wartung bei ausgeschalteter Versorgung und nach Erkalten des Produkts durchführen. Nur mit weichen und trockenen Stoffen säubern. Keine chemischen Reinigungsmittel verwenden. Das Produkt nicht bedecken. Für ungehinderte Luftzufuhr sorgen. Die Leuchtquelle erwärmt sich stark. Das Produkt kann sich aufheizen. Das Produkt ausschließlich mit der Nennspannung oder einem gegebenen Spannungsbereich versorgen. Produkt mit nicht austauschbarer Leuchtquelle des Typs Diode/LED-Diode. Im Falle einer Beschädigung der Leuchtquelle kann das Produkt nicht repariert werden. ACHTUNG! Nicht starr auf die Lichtquelle der Diode/LED-Diode blicken. Die Konstruktion des Produkts garantiert keine Widerstandsfähigkeit gegen spezielle Umgebungsbedingungen, z.B. aufgrund der Anwesenheit von Enteisungsmitteln, salzhaltiger Atmosphäre. Eine Verwendung des Produkts ohne oder mit zerbrochener Schutzscheibe ist unzulässig.
ERLÄUTERUNGEN ZU DEN VERWENDETEN MARKIERUNGEN UND SYMBOLEN
P1: Nennspannung, Frequenz.
P2: Nennleistung.
P3: Nenn-Lebensdauer.
P4: Nominal-Leuchtstrahl.
P5: Der angegebene Lichtstrom bezieht sich auf die verwendete Lichtquelle (LED-Modul).
P6: Farbtemperatur.
P7: Farbwiedergabeindex.
P8: Klasse I. Produkt, bei dem als Schutz vor elektrischem Schlag außer der Grundisolierung auch zusätzliche. Sicherheitsvorkehrungen in Form eines zusätzlichen Schutzkreises dienen, an den man die Schutzleitung der stationären Versorgungsanlage anschließt.
P9: Sofort den Betrieb einstellen, wenn der äußere Lampenkolben gebrochen oder gesprungen ist. Gesplitterte oder zerbrochene Teile (Lampenschirm, Abschirmung, Schutzscheibe) müssen sofort ersetzt werden.
P10: Staubdichtes Produkt. Geschützt vor eindringendem Wasser bei kurzzeitigem Eintauchen.
P11: Nur für die Verwendung im Außenbereich
P12: Schutz vor mechanischen Schlägen mit einer Energie von 5J
P13: Widerstandsfähigkeit des Produkts gegen statische Belastung.
P14: Umgebungstemperaturbereich, dem das Produkt ausgesetzt werden kann.
P15: Das Symbol bezeichnet den Mindestabstand, den die Leuchte (deren Lichtquelle) von den beleuchteten Orten und Objekten haben muss.
P16: Das Produkt kann nicht zusammen mit Beleuchtungsdimmern verwendet werden.
P17: Dieses Produkt enthält ein Leuchtmittel der Energieeffizienzklasse G.
P18: Das Produkt erfüllt die Anforderungen der EU-Richtlinien.
P19: Zertifikat über Konformität der Produktionsqualität mit den anerkannten Standards auf dem Gebiet der Zollunion
P20: Das Produkt entspricht den im Großbritannien (UK) geltenden Vorschriften.
P21: Das Produkt erfüllt die Anforderungen der in der Ukraine geltenden technischen Vorschriften.
P22: Möglichkeit, die LED-Lichtquelle nur durch qualifiziertes Personal auszutauschen (nur durch den Kanlux-Service).
UMWELTSCHUTZ
Auf Sauberkeit und die Umwelt achten. Wir empfehlen die Trennung der Verpackungsabfälle.
P23: Diese Kennzeichnung weist auf die Notwendigkeit hin, gebrauchte elektrische und elektronische Geräte selektiv zu sammeln. Solche gekennzeichneten Produkte dürfen nicht zusammen mit normalem Müll entsorgt werden. Bei Zuwiderhandlung droht eine Geldstrafe. Diese Produkte können schädlich für die Umwelt und die menschliche Gesundheit sein und erfordern eine spezielle Form der Umwandlung / der Rückgewinnung / des Recyclings / der Unschädlichbarmachung. Auf diese Weise markierte Produkte müssen einem Sammelpunkt von gebrauchten elektrischen oder elektronsichen Geräten zugeführt werden. Informationen zu Sammel-/Abholpunkten erteilen die lokalen Behörden oder die Verkäufer dieser Produkte. Gebrauchte Produkte können auch an den Verkäufer zurückgegeben werden, wenn die Zahl der alten die der neu gekauften nicht übersteigt. Die o.g. Prinzipien betreffen das Gebiet der EU. Im Falle anderer Länder sind die rechtlichen Bestimmungen des jeweiligen Landes anzuwenden. Wir empfehlen, den Händler unseres Produkts im jeweiligen Gebiet zu kontaktieren.
ANMERKUNGEN / HINWEISE
Die Nichtbeachtung der Empfehlungen der vorliegenden Hinweise kann u.a. zu Bränden, Verbrennungen, Stromschlägen, physischen Verletzungen und anderen materiellen und immateriellen Schäden führen. Zusätzliche Informationen zu den Produkten der Marke Kanlux sind auf der Seite www.kanlux.com erhältlich.
Kanlux SA haftet nicht für Schäden, die aus dem Nichtbeachten der Empfehlungen der vorliegenden Hinweise resultieren. Die Firma Kanlux SA behält sich das Recht vor, Änderungen an der Bedienungsanleitung einzuführen - die aktuelle Version zum Herunterladen auf www.kanlux.com.

FR
DESTINATION / APPLICATION
Produit destiné à l'éclairage des espaces ouvertes ou des chantiers.
INSTALLATION
Modifications techniques réservées. Avant de commecner l'installation lisez le mode d'emploi. Installation doit être effectuée par une personne possédant les certificats d'aptitude convenables. Toutes les opérations doivent être effectuées avec la tension débranchée. Il faut rester très prudent. Schéma de l'installation: voir les images. Produit possède contact/borne de protection. Manque de raccordement du câble de protection entraîne le risque de commotion électrique. Avant la première mise en marche il faut s'assurer si le fixage mecanique est correct aisni que la connection électrique. Cordons de connection doivent être conduits et disposés d'une manière à rendre impossible leur contact avec les parties du produit qui se réchauffent. Produit peut être branché au réseau d'alimentation qui est conforme aux standards de qualité d'energie définis par la loi.
CARACTERISTIQUES FONCTIONELLES
Utiliser uniquement à l'extérieur des locaux. Produit possède la résistance élevée aux endommagements mecaniques.
RECOMMENDATIONS D'EXPLOITATION / MAINTENANCE
Faire l'entretien avec l'alimentation coupée une fois le produit refroidi. Nettoyer uniquement avec les tissus secs et delicats. On ne peut pas utiliser les produits nettoyants chimiques. Ne pas couvrir le produit. Assurer l'accès libre de l'air. Source de produit se chauffe jusqu'à la température élevée. Produit peut se réchauffer jusqu'à la temperature élevée. Produit à alimenter à l'aide de la tension nominale ou dans les limites des tensions indiquées. Produit aux sources de lumière de type diode/diodes LED inéchangeables. En cas de dommage de la source de lumière le produit devient irréparable. ATTENTION! Ne pas fixer les yeux sur la lumière de la diode /diodes LED. La structure du produit ne garantit pas la résistance aux conditions de l'environnement particulières p. ex. pour des raisons de la présence des produits de décongélation, de l'entourage salin. Il est interdit d'utiliser le produit sans le vitre ou avec le vitre de protection endommagé.
EXPLICATION DES MARQUAGES ET DES SYMBOLES UTILISES
P1: Tension nominale, fréquence.
P2: Puissance nominale.
P3: Durée de vie nominale.
P4: Flux lumineux nominal.
P5: Le flux lumineux mentionné se rapporte à la source lumineuse utilisée (module LED).
P6: Température de couleurs.
P7: Coefficient du rendu des couleurs.
P8: 1ère classe. Produit où la protection contre la commotion électrique est assurée, outre l'isolement de base, les moyens de sécurité supplémentaires sous forme du circuit de protection supplémentaire à lequel il faut brancher le câble de protection constante de l'installation d'alimentation.
P9: Arrêter immédiatement l'exploitation lorsque l'ampoule extérieure de la lampe est fissurée ou cassée. Il faut immédiatement échanger le globe, l'écran, la vitre de protection cassé ou endommagé.
P10: Produit étanche à la poussière. Protection contre le plongement peu profond.
P11: Utiliser uniquement à l'extérieur des locaux.
P12: Protection contre les impulsions mecaniques à l'énergie de 5J.
P13: Résistance du produit aux charges statiques.
P14: Etendue de la temperature de l'environnement à laquelle peut être exposé le produit.
P15: Symbole signifie la distance minimale qui peut avoir lieu entre le luminaire (sa source de lumière) et les endroits et les objets qu'il éclaire.
P16: Le produit ne fonctionne pas ensemble avec les gradateurs de lumière.
P17: Ce produit contient une source lumineuse d'efficacité énergétique G.
P18: Produit conforme aux Directives de lUnion Européenne (UE).
P19: Certificat de conformité validant la qualité de la production avec les normes approuvées sur le territoire de l'Union douanière
P20: Le produit est conforme à la réglementation applicable au Royaume-Uni (UK).
P21: Le produit est conforme aux exigences de la réglementation technique applicable en Ukraine.
P22: La source lumineuse LED ne peut être remplacée que par du personnel qualifié (uniquement par le service Kanlux).
PROTECTION DE L'ENVIRONNEMENT
Gardez la propreté et protégez l'environnement. La segrégation des déchets d'emballage est recommandée.
P23: Ce marquage indique la nécessité de la collecte selective des appareils électriques et électroniques usés. Les produits marqués de cette façon ne peuvent pas, sous la peine d'amende, être jetés aux poubelles avec les déchets ordinaires. Ces produits peuvent être nuisibles pour l'environnement et pour la santé des hommes, il exigent les formes spéciales de la transformation / de la récupération / du recyclage et de la neutralisation. Produits marqués de cette façon doivent être rendus aux points de ramassage du matériel électrique et électronique usé. Informations sur les points de ramassage / réception sont données par les autorités locales ou le vendeur de ce type de matériel. Matériel usé peut être aussi rendu au vendeur en cas de l'achat de nouveau matériel en quantité inférieur ou égal au nouveau matériel acheté du même type. Susdits principes concernent le territoire de l'Union Européenne. En cas d'autres pays appliquer les dispositions en vigueur dans un pays concerné. Nous recommandons de contacter le distributeur de notre produit dans le territoire concerné.
REMARQUES / INDICATIONS
La non observation des indications du présent ,ode d'emploi peut entraîner par exemple aux incendies, aux brûlures, à la commotion électrique, aux lésions physiques et aux autres dommages matériels et immateriels. Les informations supplémentaires concérnant les produits de la marque Kanlux sont accessibles sur le site: www.kanlux.com
Kanlux SA n'encourt pas de responsabilité pour les dommages résultant de la non observation du présent mode d'emploi. La société Kanlux SA se réserve le droit d'apporter des modifications à l'instruction - la version actuelle peut être téléchargée à partir du site www.kanlux.com.

NL
BESTEMMING / TOEPASSINGSGEBIED
Product bestemt voor verlichting van opene terreine en bouw objecten.
MONTAGE
Technische veranderingen gereserveerd. Voor montage lees instructie. Montage zou kwalificeerde persoon uitvoeren. Alle operaties doen bij losgekoppelde stroominstalatie. Men moet bijzondere vorzichtigheid houden. Montagebeeld: kijk afbeelding. Product heeft beschermings raakpunt. Geen aansluiting van beschermingskabel dreigt met verlamming door de stroom. Voor eerste gebruik moet men mechanische montage en elektrische aansluiting controleren. Aansluitingsleidingen moeten zo gelegd worden, dat ze niet in concaakt komen met warm wordenen delen van het product. Het product kan aangesloten worden tot elektrische leiding die vooldoet aan energie kwaliteits regels bepaald door de wetgeving.
FUNCTIONAAL EIGENSCHAPPEN
Gebruiken allen buiten. Product heeft verhochde tegenstand voor mechanische bloodstelling.
GEBRUIKSAANWIJZING / KONSERWATIE
Onderhoudswerken maken bij uitgedane stroom en afgekoelde elementen. Schoonmaken alleen met delicate en droge stoffen. Niet gebruiken chenische schoonmakmid-delen. Product nie verdecken. Zorgen voor vrije luchtcirculatie. Lichtbron verwarmt zich tot hoche temperatuur. Product kan zich verwarmen tot verhoogde temperatuur. Product versterken allen met gevone stroom of wie opgegeven. Product met visselbare lichtbron type LED. In geval van schade van lichtbron, product eigent zich niet tot reparatie. LET OP! Niet kijken in lichtstroom van LED lamp. Constructie van het product garandeert geen weerstand tegen bepaalde omgevings omstandigheden, bijvoorbeeld van wegen de aanwezigheid van ontdooi middelen, zout milieu. Het is niet mogelijke gebruik van product met beschadigde beveiligingsglas.
VERKLARING VAN GEBRUIKTE SYMBOLEN EN AFKORTINGEN
P1: Ingangsstroomspanning,frequentie.
P2: Kracht van ingangsstroom.
P3: Nominale levensduur
P4: Nominale lichtstroom.
P5: De aangegeven lichtstroom heeft betrekking op de gebruikte lichtbron (module LED).
P6: Kleur temperatuur.
P7: Factoor van kleuren.
P8: Klas I. Product, waarin bescherming tegen elektrische schok geven, buiten basis isolatie, Aanvullende veiligheidsmaatregelen in form van aanvullende beschermings circuit tot welke moet aangesloten worden installatie van vaste stroomleiding.
P9: Onmiddelijk stoppen met gebruik als buiten bel kapot is. Zo snell mogelijk vervangen kapote of gebrokene lens, scherm of beschermglas.
P10: Product dicht tegen stof. Bescherming tegen ondiepe duiken.
P11: Gebruiken allen buiten.
P12: Bescherminig tegen mechanische overspanning met energie 5J.
P13: Product sterkte tegen statische belasting.
P14: Temperatuur bereik van omgeving , waar het product werkt.
P15: Symbool betekent minimale afstand welke kan licht montuur (haar licht bron) van licht plaatsen en ojekten.
P16: Product werkt niet samen met lichtdimmers.
P17: Dit product bevat een lichtbron met energie-efficiëntieklasse G.
P18: Product voldoet aan de Europaise Normen (EU).
P19: Conformiteitscertificaat met bevestiging van de kwaliteit van de productie conform de goedgekeurde normen op het gebied van de Douane-Unie.
P20: Het product voldoet aan de eisen van de regelgeving die van toepassing is in Groot-Brittannië (VK).
P21: Het product voldoet aan de eisen van de technische voorschriften die van toepassing zijn in Oekraïne.
P22: Mogelijkheid om de LED lichtbron te vervangen enkel door gekwalificeerd personeel (alleen door Kanlux service).
MILIEUBESCHERMING
Houd schoonheid en beschermd het milieu. Aanbevolene verpakkings afvalscheiding.
P23: Dat symbool betekend selektive versameling van gebruikte elektrische en elektronische goederen. Producten met zulke symbool onder dwang van boete kan je niet tot gewone afvaal goien. Zulke producten kunne schadelijk zijn voor het milieu en gezondheid van mensen. Ze hebben aparte form van verwerken / herstel / recykling / inactivatie nodig. Producten met zulke etiketten moeten gebracht worden naar kolectieve verzammelingsplaats van verbruikte elektrische en elektronische producten. Informaties over verzammelplaatsen geven lokale administratie of verkopers van zulke producten. Verbruikte producten kunnen ook teruggegeven worden aan verkoper in geval van kopen van nieuwe producten, in niet grotere goeveelheid als nieuwgekochte product. Bovengenoemde regels gelden op gebied van EU. In anderen landen moeten rechtelijke voorschriften gelett worden, die in dit land gelden. Neem kontakt met distributie van onze product op dat gebied.
LET OP/ BIJZONDERHEDEN
Zich niet houden aan regelingen van deze instructie kan leiden onder anderen tot brand, verbrandingen, overspanningen, en ander materiele en niet materiele schaden. Verdere informaties over producten van merk Kanlux zijn op: www.kanlux.com te vinden.
Kanlux SA kan niet aansprakelijk gemaakt worden voor effecten ontstaan door zich niet te houden aan deze instructie. Firma Kanlux SA behoudt zich het recht tot wijzigingen in de gebruiksaanwijzing- de meest actuele versie te downloaden op www.kanlux.com.

IT
DESTINAZIONE / USO
Prodotto destinato all'illuminazione esterna o di edifici.
ASSEMBLAGGIO
Modifiche tecniche riservate. Prima di procedere con l'assemblaggio si prega di consultare le istruzioni. L'assemblaggio deve essere effettuato da una persona con appropriata competenza. Eseguire qualsiasi operazione con l'alimentazione disinserita. E' necessario adottare particolare cautela. Schema di assemblaggio: vedi illustrazioni. Il prodotto possiede un contatto/morsetto di protezione. Il mancato collegamento del cavo di protezione genera il rischio di scosse elettriche. Prima del primo utilizzo, occorre accertarsi che il fissaggio meccanico e il cablaggio elettrico siano corretti. E' necessario far passare i cavi di raccordo in modo tale da impedire il loro contatto con le parti del prodotto soggette a riscaldamento. Il prodotto può essere collegato ad una rete d'alimentazione che soddisfi gli standard di qualità energetici definiti dalla legislazione.
CARATTERISTICHE FUNZIONALI
Utilizzare solo in ambienti esterni. Il prodotto possiede una resistenza maggiorata alle sollecitazioni meccaniche.
RACCOMANDAZIONI D'USO E MANUTENZIONE
Eseguire la manutenzione solo con l'alimentazione disinserita e dopo il raffreddamento del prodotto. Pulire esclusivamente con un panno delicato e asciutto. Non utilizzare detergenti chimici. Non coprire il prodotto. Garantire il libero accesso di aria. La fonte di luce si riscalda fino a temperature elevate. Il prodotto può riscaldarsi fino a temperature elevate. Prodotto da alimentare unicamente con la tensione nominale o il campo di tensione prescritti. Prodotto con fonti luminose non sostituibili, del tipo a diodo/i LED. In caso di danni alla fonte luminosa, il prodotto non può essere riparato. ATTENZIONE! Non fissare lo sguardo direttamente sul diodo/i LED. La costruzione del prodotto non garantisce resistenza alle condizioni particolari dell'ambiente es. Per la presenza dei mezzi di sbrinamento, atmosfera salina. Non è ammesso l'uso del prodotto privo del vetro di protezione o con vetro di protezione rotto.
SPIEGAZIONE DELLE INDICAZIONI E DEI SIMBOLI USATI
P1: Tensione nominale, frequenza.
P2: Potenza nominale.
P3: Vita stimata.
P4: Flusso luminoso nominale.
P5: Il flusso luminoso si riferisce alla sorgente luminosa utilizzata (modulo LED).
P6: Temperatura di colore.
P7: Coefficiente di resa del colore.
P8: Classe I. Prodotto in cui la protezione contro la folgorazione è realizzata, oltre che con l'isolamento di base, con ulteriori misure di sicurezza sotto forma di circuito di protezione supplementare a cui deve essere collegato il conduttore di protezione dell'impianto elettrico fisso.
P9: Dismettere immediatamente dall'uso quando l'ampolla esterna della lampada è incrinata o rotta. Bisogna sostituire immediatamente la lente o lo schermo rotto o danneggiato, con un vetro di protezione.
P10: Prodotto stagno alla polvere. Protezione da immersione poco profonda.
P11: Utilizzare solo in ambienti esterni.
P12: Protezione contro gli impatti meccanici di energia pari a 5J.
P13: Resistenza del prodotto ai carichi statici.
P14: Intervallo di temperature ambiente a cui il prodotto può essere esposto.
P15: Il simbolo indica la distanza minima che può avere il dispositivo di illuminazione (la sorgente luminosa) da luoghi ed oggetti da illuminare.
P16: Il prodotto non può operare con regolatori d'illuminazione.
P17: Questo prodotto contiene una sorgente luminosa con classe di efficienza energetica G.
P18: Il prodotto soddisfa i requisiti delle Direttive dell'Unione Europea (UE).
P19: Certificato di Conformità attestante la confromità della qualità di produzione alle norme approvate sul territorio dell'Unione Doganale
P20: Il prodotto è conforme alle normative vigenti nel Regno Unito (UK).
P21: Il prodotto soddisfa i requisiti delle normative tecniche applicabili in Ucraina.
P22: E' possibile sostituire la lampada led avvalendosi di personale qualificato (solo dal servizio Kanlux).
PROTEZIONE AMBIENTALE
Prenditi cura della pulizia e dell'ambiente. Si consiglia la differenziazione degli imballaggi da smaltire.
P23: Questa etichetta indica la necessità di raccolta differenziata dei rifiuti di apparecchiature elettriche ed elettroniche. I prodotti con questa etichetta, a pena di ammenda, non possono essere smaltiti nella spazzatura ordinaria insieme ad altri rifiuti. Questi prodotti possono essere dannosi per l'ambiente e la salute umana, e richiedono particolari forme di trattamento / recupero / riciclaggio / neutralizzazione. I prodotti così etichettati devono essere smaltiti nei punti di raccolta dei rifiuti di apparecchiature elettriche ed elettroniche. Informazioni sui punti di raccolta/ritiro, sono disponibili presso le autorità locali o i rivenditori di tali attrezzature. Le attrezzature usate possono anche essere rese al rivenditore, in caso di acquisto di un nuovo prodotto, in quantità non maggiore dei nuovi prodotti dello stesso genere acquistati. Le regole di cui sopra si applicano nell'area dell'Unione Europea. Nel caso di altri paesi, è necessario utilizzare le norme giuridiche in vigore in quella nazione. Si consiglia di contattare il distributore del prodotto nella zona interessata.
AVVERTENZE / SUGGERIMENTI
Non attenendosi alle raccomandazioni di queste istruzioni si possono provocare, ad esempio, incendi, scottature, scosse elettriche, lesioni fisiche e altri danni materiali e immateriali. Ulteriori informazioni sui prodotti con marchio Kanlux sono disponibili all'indirizzo: www.kanlux.com
Kanlux SA non si assume alcuna responsabilità per le conseguenze scaturenti dall'inosservanza delle prescrizioni contenute in queste istruzioni. La società Kanlux SA si riserva il diritto di apportare modifiche al manuale di istruzioni - la versione attuale può essere scaricata dal sito www.kanlux.com.

PL
PRZEZNACZENIE / ZASTOSOWANIE
Wyrób przeznaczony do oświetlania terenów otwartych lub obiektów budowlanych.
MONTAŻ
Zmiany techniczne zastrzeżone. Przed przystąpieniem do montażu zapoznaj się z instrukcją. Montaż powinna wykonać osoba posiadająca odpowiednie uprawnienia. Wszelkie czynności wykonywać przy odłączonym zasilaniu. Należy zachować szczególną ostrożność. Schemat montażu: patrz ilustracje. Wyrób posiada styk/zacisk ochronny. Brak podłączenia przewodu ochronnego grozi porażeniem prądem elektrycznym. Przed pierwszym użyciem należy upewnić się, co do prawidłowego mocowania mechanicznego i podłączenia elektrycznego. Przewody przyłączeniowe należy poprowadzić w taki sposób, aby uniemożliwić ich zetknięcie z nagrzewającymi się częściami wyrobu. Wyrób może być przyłączony do sieci zasilającej, która spełnia standardy jakościowe energii określone prawem.
CECHY FUNKCJONALNE
Stosować tylko na zewnątrz pomieszczeń. Produkt posiada podwyższoną odporność na narażenia mechaniczne.
ZALECENIA EKSPLOATACYJNE / KONSERWACJA
Konserwację wykonywać przy odłączonym zasilaniu po wystygnięciu wyrobu. Czyścić wyłącznie delikatnymi i suchymi tkaninami. Nie używać chemicznych środków czyszczących. Nie zakrywać wyrobu. Zapewnić swobodny dostęp powietrza. Źródło światła nagrzewa się do wysokiej temperatury. Wyrób może nagrzewać się do podwyższonej temperatury. Wyrób zasilać wyłącznie napięciem znamionowym lub zakresem podanych napięć. Wyrób z niewymiennym źródłem światła typu dioda/diody LED. W przypadku uszkodzenia źródła światła, wyrób nie nadaje się do naprawy. UWAGA! Nie wpartywać się w wiązkę światła diody/diod LED.
Konstrukcja wyrobu nie gwarantuje odporności na szczególne warunki otoczenia np. ze względu na obecność środków odmrażających, atmosfery solnej.
Niedopuszczalne jest użytkowanie wyrobu bez lub z pękniętą szybką ochronną.
WYJAŚNIENIA STOSOWANYCH OZNACZEŃ I SYMBOLI
P1: Napięcie znamionowe, częstotliwość.
P2: Moc znamionowa.
P3: Trwałość znamionowa.
P4: Znamionowy strumień świetlny.
P5: Podany strumień świetlny dotyczy zastosowanego źródła światła (modułu LED).
P6: Temperatura barwowa.
P7: Współczynnik oddawania barw.
P8: Klasa I. Wyrób, w którym ochronę przed porażeniem elektrycznym spełniają, poza izolacją podstawową, dodatkowe środki bezpieczeństwa w postaci dodatkowego obwodu ochronnego, do którego należy podłączyć przewód ochronny stałej instalacji zasilającej.
P9: Bezzwłocznie zaprzestać eksploatacji gdy zewnętrzna bańka lampy jest pęknięta lub stłuczona. Należy natychmiast wymienić popękany lub uszkodzony klosz lub ekran, szybkę ochronną.
P10: Wyrób pyłoszczelny. Ochrona przed płytkim zanurzeniem.
P11: Stosować tylko na zewnątrz pomieszczeń.
P12: Ochrona przed udarami mechanicznymi o energii 5J.
P13: Wytrzymałość wyrobu na obciążenie statyczne.
P14: Zakres temperatury otoczenia, na którą może być narażony wyrób.
P15: Symbol oznacza minimalną odległość jaką może mieć oprawa oświetleniowa (jej źródła światła) od miejsc i obiektów oświetlanych.
P16: Wyrób nie współpracuje ze ściemniaczami oświetlenia.
P17: Ten produkt zawiera źródło światła o klasie efektywności energetycznej G.
P18: Wyrób spełnia wymagania Dyrektyw Unii Europejskiej (UE).
P19: Certfikat Zgodności potwierdzający jakość produkcji z zatwierdzonymi standardami na terytorium Unii Celnej.
P20: Wyrób spełnia wymagania przepisów stosowanych w Wielkiej Brytanii (UK).
P21: Wyrób spełnia wymagania przepisów technicznych stosowanych w Ukrainie.
P22: Możliwość wymiany źródła światła LED jedynie przez wykwalifikowany personel (tylko przez serwis Kanlux).
OOCHRONA ŚRODOWISKA
Dbaj o czystość i środowisko. Zalecamy segregację odpadów poopakowaniowych.
P23: Oznakowanie wskazuje na konieczność selektywnego zbierania zużytego sprzętu elektrycznego i elektronicznego. Wyrobów tak oznakowanych, pod karą grzywny, nie można wyrzucać do zwykłych śmieci razem z innymi odpadami. Wyroby takie mogą być szkodliwe dla środowiska i zdrowia ludzkiego, wymagają specjalnej formy przetwarzania, w szczególności odzysku, recyklingu i/lub unieszkodliwiania. Wyroby tak oznakowane powinny zostać oddane do punktu zbierania zużytego sprzętu elektrycznego lub elektronicznego. Informacje na temat punktów zbierania/odbioru udzielają władze lokalne lub sprzedawcy tego rodzaju sprzętu. Zużyty sprzęt może zostać również oddany do sprzedawcy, w przypadku zakupu nowego wyrobu w ilości nie większej niż nowy kupowany sprzęt tego samego rodzaju. Powyższe zasady dotyczą obszaru Unii Europejskiej. W przypadku innych państw należy stosować prawne regulacje obowiązujące w danym kraju. Zalecamy kontakt z dystrybutorem naszego wyrobu na danym obszarze.
UWAGI / WSKAZÓWKI
Nie stosowanie się do zaleceń niniejszej instrukcji może doprowadzić np. do powstania pożaru, poparzeń, porażenia prądem elektrycznym, obrażeń fizycznych oraz innych szkód materialnych i niematerialnych. Dodatkowe informacje na temat produktów marki Kanlux dostępne są na: www.kanlux.com
Kanlux SA nie ponosi odpowiedzialności za skutki wynikające z nieprzestrzegania zaleceń niniejszej instrukcji. Firma Kanlux SA zastrzega sobie prawo do wprowadzania zmian w instrukcji - aktualna wersja do pobrania ze strony www.kanlux.com.

CZ
URČENÍ / POUŽITÍ
Výrobek pro osvětlení otevřené plochy anebo stavebních objektů.
MONTÁŽ
Technické změny vyhrazeny. Před zahájením montáže se seznam s návodem. Montáž by měla provádět oprávněná osoba. Veškeré činnosti provádět při vypnutém napájení. Je nutné dodržet ostražitost. Schéma montáže: viz ilustrace. Výrobek má bezpečnostní svorku. Absence ochranného vedení může vést ke zranění elektrickým proudem. Před prvním použitím se ujistit, zda mechanické připevnění a elektrické připojení jsou správně provedené. Napájecí vedení nuto vést takovým způsobem, aby se nedotýkalo těch částí výrobku, které se nahřívají. Výrobek může být připojen k takové napájecí síti, která splňuje standardní jakostní normy podle předpisů.
FUNKČNÍ VLASTNOSTI
Používat pouze vně místností. Výrobek má zvýšenou výdrž proti mechanickým úderům.
POKYNY K PROVOZU / ÚDRŽBA
Údržbu provádět jen pokud je výrobek odpojen od zdroje napětí a až vystydne. Čistit výhradně jemnými a suchými tkaninami. Nepoužívat chemické čistící prostředky. Nezakrývat výrobek. Zajistit volný přísun vzduchu. Světelný zdroj se zahřívá do vysoké teploty. Výrobek se nesmí přehřávat nad dopuštěnou teplotu. Výrobek napájet pouze nominálním napětím anebo rozsahy uvedených napětí. Výrobek se zdrojem světla druhu dioda/diody LED, který se nevyměňuje. V případě poškození světelného zdroje, výrobek nelze opravit. POZOR: Nedívat se přímo do světleného paprsku diody/diod LED. Konstrukce výrobku nezaručuje odolnost vůči výjimečným podmínkám okolí např. vzhledem k přítomnosti rozmrazovacích přípravků, solné atmosféry. Výrobek se nesmí používat bez anebos prasklou ocgranou ze skla.
VYSVĚTLENÍ POUŽITÝCH ZNAKŮ A SYMBOLŮ
P1: Nominální napětí, frekvence.
P2: Nominální výkon.
P3: Jmenovitá trvanlivost.
P4: Nominální světelný tok.
P5: Uvedený světelný tok se vztahuje k použitému světelnému zdroji (LED modulu).
P6: Barevná teplota.
P7: Koeficient podání barev.
P8: Třída I. Výrobek, v němž ochranu před úrazem elektrickým proudem, vedle základní izolace, zajišťují dodatečné bezpečnostní prostředky v podobě dodatečného jistícího obvodu k němuž je nutné připojit ochranné vedení stálé napájecí instalace.
P9: Bez odkladu přestat používat jakmile vnější skleněný kryt lampy je prasklý nebo rozbitý. Je nutné okamžitě vyměnit prasklý nebo poškozený lustr nebo ochranné sklo nebo reflektor.
P10: Výrobek utěsněný proti prachu. Ochrana před mělkým ponorem.
P11: Používat pouze vně místností.
P12: Ochrana před mechanickými údery s energií 5J
P13: Výdrž výrobku na statickou zátěž.
P14: Rozsah teploty prostředí, v němž se výrobek může nacházet.
P15: Symbol znamená minimální vzdálenost jakou může mít světelný kryt (zdroj světla) od míst a osvětlovaných objektů.
P16: Výrobek nespolupracuje se regulacemi intensity osvětlení.
P17: Tento produkt obsahuje světelný zdroj s třídou energetické účinnosti G.
P18: Výrobek splňuje požadavky nařízení Evropské unie (EU).
P19: Prohlášení o shodě potvrzující kvalitu výroby s přijatými standardami na území celní unie
P20: Výrobek splňuje požadavky předpisů platných ve Velké Británii (UK).
P21: Výrobek splňuje požadavky technických předpisů platných na Ukrajině.
P22: Výměnu světelného zdroje LED může provést pouze kvalifikovaná osoba (pouze servisem Kanlux)
OCHRANA ŽIVOTNÍHO PROSTŘEDÍ
Dbej o čistotu a životní prostředí. Doporučujeme třídění poobalových odpadků.
P23: Toto značení poukazuje na nutnost sběru tříděného opotřebovaného elektro zboží. Takto označené výrobky nelze vyhazovat spolu s jinými odpadky, nedodržení tohoto zákazu bude trestáno pokutou. Tyto výrobky mohou být lidskému zdraví škodlivé, musí být zvlášť zracovávány, utilisovány, ničeny. Takto označené výrobky nutno předat do sběru opotřebovaného elektrozboží. Iinformace o místech sběru takových produktů poskytují místní úřady anebo prodejce tohoto zboží. Spotřebované zboží může být také předáno prodejci, v případě nákupu nového produktu v množství nikoliv větším nežli nové zboží téhož druhu. Výše uvedená pravidla se týkají oblasti Evropské unie. V jiných státek je nutno držet se předpisů tam platných. V dané oblasti doporučujeme mkontakt s distributorem daného výrobku.
POZNÁMKY / DOPORUČENÍ
Nedodržování pokynů tohoto návodu může zapříčinit požár, opaření, zranění elektrickým proudem, fyzická zranění a jiné hmotné i nehmotné škody. Další informace o výrobcích značky Kanlux jsou dostupné na: www.kanlux.com
Kanlux SA neodpovídá za škody vzniklé následkem nedodržování pokynů tohoto návodu. Firma Kanlux SA si vyhrazuje právo provádět v návodu změny - aktuální verze ke stažení na: www.kanlux.com.

SK
URČENIE / POUŽITIE
Výrobok určený na osvetlenie otvorených priestorov alebo stavebných objektov.
MONTÁŽ
Technické zmeny sú vyhradené. Pred pristípenim k montáži sa oboznámte s nívodom. Montáž by mala vykonávať patrične oprávnená osoba. Všetky úkony vykonávajte pri vypnutom napájaní. Zachovajte zvláštnu opatrnosť. Schéma montáže: pozri obrázky. Výrobok je vybavený ochranným kontaktom/svorkou. Nepripojenie ochranného vodiča hrozí úrazom elektrickým prúdom. Pred prvým použitím sa ubezpečte ohľadne správnosti mechanického upevnenia a elektrického prepojenia. Prípojné vodiče sa musia byť vedené tak, aby sa zabránilo ich kontaktu s zahrievajúcimi sa prvkami výrobku. Výrobok sa môže zapojiť do elektrickej siete, ktorá splňa právne určené kvalitatívne energetické štandardy.
FUNKČNÉ VLASTNOSTI
Používať iba vonku. Produkt má zvýšenou odolnosť proti mechanickým ohrozeniam.
POKYNY K PREVÁDZKE / ÚDRŽBA
Údržbu vykonávajte pri odpojenom napájaní po vychladnutí výrobku. Čistite len jemnou a suchou tkaninou. Nepoužívajte chemické čistiace prostriedky. Výrobok nezakrývajte. Zabezpečte voľný prísun vzduchu. Svetelný zdroj sa zahrieva do vysokej teploty. Výrobok sa môže zahrievať do zvýšenej teploty. Výrobok napájajte výlučne menovitým prúdom resp. napätím v uvedenom rozmedzí. Výrobok s nevymeniteľným zdrojom svetla typu dióda/diódy LED. V prípade poškodenia zdroja svetla sa výrobok nehodí na opravu. POZOR! Nedívajte sa do svetelného lúča diódy/diód LED. Konštrukcia výrobku nezaručuje odolnosť proti zvláštnym podmienkam okolia napr. vzhľadom na prítomnosť rozmrazujúcich prostriedkov, soľnej atmosféry. Neprípustné je užívanie výrobku bez alebo s prasknutým ochranným skielkom.
VYSVETLÍVKY POUŽITÝCH OZNAČENÍ A SYMBOLOV
P1: Menovité napätie, frekvencia.
P2: Menovitý výkon.
P3: Menovitá trvanlivosť.
P4: Menovitý svetelný tok.
P5: Uvedený svetelný tok sa vzťahuje k použitému svetelnému zdroju (modulu LED).
P6: Teplota farieb.
P7: Koeficient intenzity farieb.
P8: Trieda I. Výrobok, v ktorom ochrana proti úrazu elektrickým prúdom je dosianutá, okrem základnej izolácie, použitím dodatočných bezpečnostných optrení v podobe prídavného ochranného obvodu, na ktorý treba pripojiť ochranný vodič stáleho napájania.
P9: Ihneď prestaňte používať výrobok, keď je vonkajší sklenená guľa lampy prasknutá alebo rozbitá. Okamžite vymeniť prasknuté alebo poškodené tienidlo alebo obrazovku, ochranné skielko.
P10: Prachotesný výrobok. Ochrana pred plytkým ponorením.
P11: Používať iba vonku.
P12: Ochrana proti mechanickým úderom s energiou 5J.
P13: Odolnosť výrobku proti statickým zaťaženiam.
P14: Rozmedzie teploty okolia, ktorému môže byť výrobok vystevený.
P15: Symbol znamená minimálnu vzdialenosť, ktorú svietidlo (jeho zdroje svetla) môže mať od osvetlovaných miest a objektov.
P16: Výrobok nespolupracuje so zariadeniami stmavujúcimi osvetlenie.
P17: Tento produkt obsahuje svetelný zdroj s triedou energetickej účinnosti G.
P18: Výrobok spĺňa požiadavky Smerníc Európskej únie (EÚ).
P19: Prehlásenie o zhode potvrdzujúce kvalitu výroby s prijatými štandardami na území colnej únie
P20: Výrobok spĺňa požiadavky predpisov platných vo Veľkej Británii (UK).
P21: Výrobok spĺňa požiadavky technických predpisov platných na Ukrajine.
P22: Výmenu svetelného zdroja LED môže vykonať iba kvalifikovaná osoba (iba v servise Kanlux)
OCHRANA ŽIVOTNÉHO PROSTREDIA
Dbajte na čistotu a životné prostredie. Odporúčame triedenie obalového odpadu.
P23: Toto označenie poukazuje na nutnosť selektívneho zberu opotrebovanej elektrickej a elektronickej techniky. Takto označené výrobky sa nesmejú, pod hrozbou pokuty, vyhadzovať do obyčajných košov spolu s ostatným odpadom. Tieto výrobky môžu byť škodlivé životnému prostrediu a ľudskému zdraviu, vyžadujú špeciálnu formu spracovania / spätného získavania / recyklingu / utilizácie. Takto označené výrobky by sa mali odovzdať na miesto zberu opotrebovanej elektrickej a elektronickej techniky. Informácie o miestach zberu/odberu poskytujú miestné orgány a predajci tohto druhu techniky. Opotrebovaná technika môže byť tiež vrátená predajcovi, a to v prípade nákupu nového výrobku v množstve nie väčšiom ako nová kupovaná technika rovnakého druhu. Tieto zásady sa týkajú územia Európskej únie. V prípade iných krajín dodržujte právne regulácie platné v danej krajine. Odporúča sa kontaktovať distribútora nášho výrobku na danom území.
POZNÁMKY / POKYNY
Nedodržiavanie pokynov tohto návodu môže viesť napr. k vzniku požiaru, opareniu, úrazu elektrickým prúdom, telesným úrazom a dalším hmotným a nehmotným škodám. Dodatočné informácie o výrobkoch značky Kanlux sú dostupné na: www.kanlux.com
Kanlux SA Nenesie zodpovednoť za následky vyplývajúce z nepodriadenia sa pokynom tohto návodu. Firma Kanlux SA si vyhradzuje právo zavádzať do návodu zmeny - aktuálnu verziu je možné si stiahnuť zo stránok www.kanlux.com.

HU
RENDELTETÉS / ALKALMAZÁS
A termék felhasználható a nyílt területek vagy építmények megvilágításhoz.
SZERELÉS
Műszaki változás fenntartva. A szerelés előtt olvassa el a szerelési útmutatót. A szerelést csak az erre jogosult személy végezheti. A szerelés valamennyi lépését kikapcsolt áram mellett kell végezni! A szerelés különös óvatosságot igényel! Telepítési leírás: lásd: ábrák. A termék rendelkezik a védőcsatlakozó kapoccsal/ védőérintkezővel. A védővezeték csatlakoztatásának a hiánya villamos áramütést okozhat. Az első használat előtt ellenőrizze a mechanikus rögzítés és az elektromos összekötés megfelelőségét. Az összekötő vezetékeket úgy kell vezetni, hogy ezek ne érintsék a termék áthevülő elemeit. A termék kapcsolható a jogszabályban meghatározott minőségi követelményeknek megfelelő áramhálózathoz.
FUNKCIONÁLIS JELLEMVONÁSOK
Csak kültéri használatra. A termék fokozottan ellenálló mechanikus veszéllyel szemben.
HASZNÁLATI JAVASLATOK / KARBANTARTÁS
Karbantartást a lekapcsolt feszültségnél, a termék lehűlése után kell végezni. Tisztítás kizárólag finom és száraz textilruhákkal végezhető. Tilos a vegyi tisztítószerek használata. A terméket lefedni tilos. Biztosítsa a levegő szabad eljutását a termékhez. A fényforrás magas hőmérsékletre felhevül. A termék felhevülhet magasabb hőmérsékletre. A termék kizárólag névleges feszültséggel vagy a megadott feszültségek körével táplálható. A LED dióda/diódák típusú, nem kicserélhető fényforrással felszerelt termék. A fényforrás meghibásodása esetén a termék javításra nem alkalmas. FIGYELEM! A LED dióda / diódák fényáramát hosszabb ideig erőteljesen nézni tilos! A termékszerkezet nem garantálja a különös környezeti hatásokkal szembeni ellenállást, pl. tekintettel a jégmentesítő szerek jelenlétére, a sós légkörre. Megengedhetetlen a termék használata a repedt védőüveggel vagy a védőüveg nélkül.
AZ ALKALMAZOTT JELEK ÉS SZIMBÓLUMOK MAGYARÁZATA
P1: Névleges feszültség, frekvencia.
P2: Névleges teljesítmény.
P3: Várható élettartam.
P4: Névleges fénysugár.
P5: A megadott fényáram az alkalmazott fényforrásra (LED modulra) vonatkozik.
P6: Színhőmérséklet.
P7: Színvisszaadási tényező.
P8: I osztály. Olyan termék, amelyben az alapvető szigetelésen kívül kiegészítő biztonsági elemek is védenek az áramütés ellen, mint kiegészítő biztonsági áramkör, amelyhez kapcsolni kell az állandó áramellátási installáció biztonsági vezetékét.
P9: Azonnal szüntesse meg az alkalmazást ha a lámpa külső gömbje repedt vagy összetört. A repedt vagy sérült burát vagy ernyőt, védőüveget azonnal cserélni kell.
P10: Por ellen szigetelt termék. Védelem a sekély vízbemerítés ellen.
P11: Csak kültéri használatra.
P12: 5J energiájú mechanikus ütés elleni védelem.
P13: A termék állóképessége statikus megterheléssel szemben.
P14: A termék környezetének hőmérsékleti köre.
P15: Ez a szimbólum mutatja a legkisebb távolságot, amely igényelt a fényforrás foglalata (a fényforrásai) és a megvilágított helyek és objektumok között.
P16: A termék nem működik együtt a fényerősség-szabályozókkal.
P17: A termék G energetikai hatékonyságú fényforrást tartalmaz.
P18: A termék megfelel az Európai Uniós irányelvek követelményeinek.
P19: A termék Vámunió területén elismert szabványok szerinti minőségét igazoló Megfelelőségi Tanúsítvány
P20: A termék megfelel az Egyesült Királyságban (UK) alkalmazandó előírások követelményeinek.
P21: A termék megfelel az Ukrajnában alkalmazandó műszaki előírások követelményeinek.
P22: A LED fényforrást kizárólag szakképzett szakember cserélheti ki.
KÖRNYEZETVÉDELEM
Ügyeljen a tisztaságra és a környezetre. Javasolt a csomagolási hulladék szegregációja.
P23: Ez a jel mutatja az elhasználódott elektromos és elektronikus berendezés szelektív gyűjtésének a szükségességét. Így megjelölt termékek a bírság kiszabásának a terhe alatt szokásos szeméttárolóba nem dobhatók ki. Ilyen termékek károsak lehetnek a környezetre és az emberi egészségre, a feldolgozás / újrahasznosítás / kezelés / hatástalanítás különös formáját igénylik. Így megjelölt termékeket el kell szállítani az elhasználódott elektromos és elektronikus berendezést gyűjtő helyre. Információk a gyűjtőhelyekre vonatkozóan a helyi hatóságoktól vagy az érintett berendezés forgalmazóitól kaphatók. Az elhasználódott berendezést az eladója is köteles átvenni az új ugyanilyen típusú berendezés ugyanilyen mennyiségben történő vásárlása esetén. A fenti szabályok az Európai Unió területén érvényesek. Más ország esetén az adott ország területén hatályos jogszabályokat kell alkalmazni. Lépjen kapcsolatba a termékeink adott területen működő forgalmazójával.
TANÁCSOK / JAVASLATOK
A jelen útmutató figyelmen kívül hagyása a tűz, áramütés, égés, testi sérülés és egyéb anyagi és nem anyagi kár veszélyével járhat. További információ a Kanlux termékeiről a www.kanlux.com weboldalon kapható. Kanlux SA nem vállal felelősséget a jelen útmutató figyelmen kívül hagyásának az eredményeiért. A Kanlux SA fenntartja az utasítás módosításának jogát - az aktuális verzió a www.kanlux.com oldalról tölthető le.

RO/MD
SCOPUL / FOLOSIREA
Produsul destinat pentru a ilumina zone în aer liber sau în clădiri.
MONTAJUL
Modificări tehnice rezervate. Înainte de a trece pentru instalarea citeşte instrucţiună.
Persoană de instalare ar trebui să fie cu autoritatea competentă. Orice acţiune face după oprirea alimentării. Trebuie făcută atenţia mare. Schematică montajului: a se vedea ilustratii. Produsul contine contact/clemă de protecţie. Lipsa de conexiune conductorului de protecţie este pericole de şoc electric. Înainte de prima utilizare, asiguraţi-vă că o conexiune buna de montare mecanice si electrice. Conexiune prin cablu ar trebui să conducă în aşa fel încât să fie imposibil contactul cu părţi fierbinte a produsului. Produsul poate fi conectat la reţea, care să corespundă standardelor de calitate definite de legislaţia de energie.
CARACTERSTICE FUNCTIONALE
Utilizaţi numai exteriorul. Produsul are rezistenţă majorată la expunerea mecanică.
RECOMANDARILE DE OPERARE / INTRETINERE
Intreţinerea poate sa fie efectuate după deconectarea de la putere după ce produsul s-a răcit. Curată numai cu ţesături delicate şi uscate. Nu folosiţi detergenţi chimice. A nu se acoperă produsul. Asigură accesul liber de aer. Sursa de lumină sa încălzaste la temperaturi ridicate. Produsul poate fi incălzit până la temperaturile ridicate. Produsul sa alimenteaza exclusiv cu tensiunea nominală sau de tensiune din intervalul specificat. Produsul cu sursă de lumină non-înlocuite de tip LED / LED-uri.
În caz de avarie a sursei de lumină, aparatul nu este potrivit pentru reparaţii. ATENŢIE! A nu se uita la fasciculul diodei / diodelor LED. Construcţia produsului nu garantează rezistenţă la condiţii de mediu specifice, de exemplu, datorită prezenţei mijloacelor de dezgheţare, atmosferei cu sare. Este inacceptabil pentru a utiliza produsul, fără sau cu geam de protecţie cracked.
EXPLICAREA DE MARCII SI SIMBOLURILE UTILIZATE
P1: Tensiunea nominală, frecvenţă.
P2: Puterea nominală.
P3: Rezistenţă nominală.
P4: Fluxul de lumina nominal.
P5: Fluxul luminos specificat se refera la sursa de lumina utilizata (modul LED).
P6: Temperatura de culoare.
P7: Indicele de culori.
P8: Clasa I. Produsul, în care protecţia împotriva şocurilor electrice îndeplinesc, în afară de izolaţia de bază, măsuri de securitate suplimentare sub formă de circuit de protecţie suplimentar care trebuie sa fie conectat cablu de protecţie instalatiei fixe de alimentare.
P9: Oprestă exploatarea atunci când un bec extern este crăpat sau spart. Ar trebui să înlocuiţi imediat fisurate sau deteriorate lentile sau ecran de protecţie.
P10: Produsul etanş la praf. Protecţia împotriva scufundării la mică adâncimea.
P11: Utilizaţi numai exteriorul.
P12: Protecţii la supratensiuni a energiei mecanice 5J.
P13: Rezistenţa produsului pentru incarcarea statică.
P14: Domeniul temperaturii mediului ambiant, la care poate fi expus produsul.
P15: Indică distanţa minimă pe care poate are corpul de iluminat (sursă ei de lumină) de la locurile si obiectele de iluminat.
P16: Produsul nu funcţionează cu dimmers de iluminat.
P17: Acest produs este echipat cu o sursa de lumina cu clasa de eficienta energetica G.
P18: Produs este conform cu directivele Uniunii Europene (UE).
P19: Certificatul de conformitate confirmă calitatea producţiei cu standardele aprobate pe teritoriul Uniunii Vamale
P20: Produsul îndeplineşte cerinţele reglementărilor aplicabile în Marea Britanie. (UK)
P21: Produsul îndeplineşte cerinţele reglementărilor tehnice aplicabile în Ucraina.
P22: Sursa de lumina cu LED poate fi inlocuita numai de personalul calificat (departamentul tehnic Kanlux).
PROTECŢIE MEDIULUI
Ai grijă de curăţenia şi a mediului. Vă recomandăm segregarea de deşeuri după ambalajele.
P23: Această etichetă indică necesitatea de colectarea separată a deşeurilor de echipamente electrice şi electronice. Produsele, astfel etichetate, sub sancţiunea amenzii, nu aveţi posibilitatea să aruncaţi la gunoi ordinar, împreună cu alte deşeuri. Aceste produse pot fi dăunătoare pentru mediul ambiant şi sănătatea umană, necesită forme speciale de tratare / valorificare / reciclare / eliminare. Produsele etichetate astfel ar trebui să fie plasate la punctul de colectare a deşeurilor de echipamente electrice şi electronice. Informaţiile referitoare la punctele de colectare / primirii dau autorităţile locale sau distribuitor de astfel de echipamente. Echipament folosit poate fi de asemenea plasat la vânzătorul, atunci când achiziţionează un produs nou într-o sumă nu mai mare decât noi echipamente achiziţionate în acelaşi fel. Aceste norme se aplică în zona Uniunii Europene. În cazul altor ţări ar trebui să se aplice reglementările legale în vigoare în ţară. Vă recomandăm să contactaţi distribuitorul de produse noastre din zona dumneavoastră.
COMENTARII / SUGESTII
Ne folosirea recomandărilor din acest ghidul poate duce la crearea unui astfel de incendiu, arsuri, un şoc electric, leziuni fizice şi alte daune materiale şi nemateriale. Informaţii suplimentare despre produse de marcă Kanlux sunt disponibile la: www.kanlux.com
Kanlux SA nu este responsabil pentru orice consecinţele care rezultă din nepăstrarea recomandărilor dîn acest manual. Compania Kanlux SA îşi rezervă dreptul de introducere a modificărilor în instrucţiune - versiunea actuală poate fi descărcată de pe pagina www.kanlux.com.

SI
NAMEN / UPORABA
Proizvod namenjen osvetlitvi odprtih prostorov ali zgradb.
MONTAŽA
Tehnične spremembe pridržane. Pred montažo preberite navodila za uporabo. Montirati sme samo oseba, ki ima primerne kvalifikacije. Montažo naredite pri izključenem napajanju. Bodite pri montaži pazljivi. Shema montaže: glejte ilustracije.
Proizvod vsebuje stik/zaščitno spono. Brez vključitvi zaščitnega kabla, obstaja tveg kratkih stikov. Pred prvo uporabo, se morate prepričati, da je montaža narejena pravilno in je pravilno vključena v električno instalacijo. Priključne kable morate inštalirati in razmestiti, na takšen način, da se ne stikajo z deli, ki se hitro ogrevajo. Proizvod vključite samo v pravilno električno instalacijo, ki ustreza kakovostnim standardom, ki so v skladu z zakonom.
FUNKCIONALNI ZNAČAJI
Proizvod namenjen samo zunanji uporabi. Proizvod ima najvišjo zaščito proti mehaničnim udarcem.
NAVODILA ZA RAVNANJE / VZDRŽEVANJE
Vzdrževanje izvršite samo pri izključenem napajanju in po ohladitvi proizvoda. Za čiščenje uporabljajte samo suhe in mehke tkanine. Ne smete uporabljati nobenih detergentov (zlasti kemičnih). Ne smete zakrivati proizvoda. Proizvod mora imeti neposrede dostop k zraku. Izvir svetlobe se ogreva do visoke temperature. Proizvod se lahko ogreva do visokih temperatur. Proizvod napajati samo z imenskim tokom ali z tokom z obsegu danih napetosti. Proizvod z izvirom svetla (ki ga ne gre zamenjati) o parametrih, ki so v navodilu za uporabo. V primeru poškodbe izvira svetlobe, proizvod ni več za popravilo. POZOR! Ne smete pogledati na žarek svetlobe LED diod/diode. Konstrukcija proizvoda ne garantira odpornosti proti posebnim okoliškim pogojem npr. prisotnost naprav in sredstev za odmrznjenje in solne atmosfere. Ne smete uporabljati proizvoda brez zaščitne šipke ali z razbito zaščitno šipko.
OBJASNITEV UPORABLJENIH OZNAČITEV IN SIMBOLOV
P1: Nazivna napetost, frekvenca.
P2: Nazivna moč.
P3: Nominalna trajnost.
P4: Nominalni svetlobni tok.
P5: Navedeni svetlobni tok se nanaša na uporabljeni vir svetlobe (modul LED).
P6: Barvna temperatura.
P7: Koeficient oddajanja barv.
P8: 1. razred. Pomeni, da zaščito pred električnim šokom, razem osnovne izolacije, izpolnjujejo dodatni varnostni ukrepi, kaj pomeni dodatni zaščitni tokokrog, do katerega je treba priključiti zaščitni kabel iz stalne napajalne opreme.
P9: Takoj nehajte uporabljati svetilo, ko bo stekleni balon luči počet ali razbit. Prizadet oz. poškodovan senčnik ali ekran, ter zaščitna šipa, je treba takoj zamenjati.
P10: Prahotesen proizvod. Zaščita pred plitvim potopljenjem.
P11: Proizvod namenjen samo zunanji uporabi.
P12: Zaščita pred mehaničnimi udarci o moči 5J.
P13: Odpornost produkta na statični upor.
P14: Razpon temperature okolja, na katero je lahko izpostavljen produkt.
P15: Označitev pomeni minimalno oddaljenost, ki jo mora imeti svetilo (izvir svetlobe) od prostorov in objektov, ki so s tem svetilom osvetljeni.
P16: Proizvod ne sodeluje z zatemnilniki.
P17: Ta izdelek vsebuje svetlobni vir razreda energijske učinkovitosti G.
P18: Proizvod je v skladu s pogoji direktive Evropske Unije (EU).
P19: Potrdilo o skladnosti kakovosti proizvodnje s standardi, ki so potrjeni na ozemlju carinske unije.
P20: Izdelek izpolnjuje zahteve predpisov, ki veljajo v Veliki Britaniji (UK).
P21: Izdelek izpolnjuje zahteve tehničnih predpisov, ki veljajo v Ukrajini.
P22: LED svetlobni vir lahko zamenja samo usposobljeno osebje (samo s storitvijo Kanlux).
VARSTVO OKOLJA

Skrbite za naravno okolje in čistočo. Priporočamo segregacijo embalažnih odpadkov.
P23: Ta označitev pomeni, da je selektivno zbiranje izrabljenih električnih in elektronskih strojev obvezna. Ti proizvodi so lahko škodljivi za okolje in ljudsko zdravje, za to zahtevajo specialistične forme varovanja / recikliranja / uničenja. Tak označenih proizvodov, pod pretnjo kazni z globo, ne smete odstranjevati v običajna smetišča, skupaj z drugimi odpadki. Tak označeni proizvodi morajo biti oddajani v zbirne centre zbiranja izrabljenih elektroničih ali električnih naprav. Informacije o zbirnih centrih najdete v informacijskem centru lokalnih uprav ali pri sprodajalcu. Izrabljene stroje lahko oddajate prodajlcu, v primeru nakupu novega stroja in v količini ne večji kot količina novega stroja istega tipa. Te regulacije se tičejo Evropske Unije. V primeru drugih držav, se morate ravnati po regulacijah obveznih v teh državah. Takrat priporočamo kontakt s distributerjem naših proizvodov.
OPOMBE / POMOČ
Neupoštevanje teh navodilih za uprabo, lahko povzroči ogroženje s požarom, elektrošokom, telesno poškodbo ter drugimi materialnimi in nematerialnimi poškodbami. Dodatne informacije o proizvodih podjetja Kanlux, najdete na www.kanlux.com
Kanlux SA ni odgovoren za poškodbe, ki so povzročene zaradi neupoštevanja navodil za uporabo. Podjetje Kanlux SA si pridržuje pravico do spremembe navodil - veljavna različica je na voljo na strani www.kanlux.com.

BG
ПРЕДНАЗНАЧЕНИЕ / ИЗПОЛЗВАНЕ
Продукт предназначен за осветяване на открити площи или сгради.
МОНТАЖ
Технически промени запазени. Преди монтаж да се прочетете инструкцията. Монтаж следва да е извършен от лице притежаващо съответни разрешения. Всяко действие да се извършва при изключено захранване. Трябва да се предприееме специални грижи. Схема на монтаж: виж илустрации. Продукта притежава защитен контакт/клема. От липса на включен защитен кабел може да се получи токов удар. Преди първа употреба уверете се, че механичното монтиране и електрическата връзка са правилни. Кабели за връзка трябва да са проведени по такъв начин, да се предотврати контакта им с топлите части на продукта. Продуктът може да бъде включен към електрическата мрежа, която отговаря на стандарти за качество на енергията определени от законодателството.
ФУНКЦИОНАЛНИ ХАРАКТЕРИСТИКИ
Използвайте само извън помещенията. Продуктът притежава увеличена устойчивост на механични удари.
ПРЕПОРЪКИ ЗА ЕКСПЛОАТАЦИЯ / КОНСЕРВАЦИЯ
Да се консервира при изключено захранване и след охлаждане на продукта. Да се почиства само с деликатни и сухи тъкани. Да не се използват химически почистващи препарати. Да не се закрива продукта. Да се осигури свободен достъп до въздуха. Източник на светлина нагрейва се до висока температура. Продуктът може да се нагрее до повишена температура. Да се захранва продукта само с номинално напрежение или определен диапазон на дадени напрежения. Продукт с несменяеми източник на светлината тип диода/диода LED. В случай на нарушение на източник на светлината, продукта не става за поправяне. ВНИМАНИЕ! Не се заглеждайте в светлината на диода / диода LED. Конструкцията на продукта не е гаранция за устойчивостта към специфични условия на околната среда, напр. поради наличието на средства за размразяване, сол във въздуха. Недопустимо е да се използва устройството без или с пукнато защитно стъкло.
ОБЯСНЕНИЕ НА ИЗПОЛЗВАНИТЕ ЗНАЦИ И СИМВОЛИ
P1: Номинално напрежение, честота.
P2: Номинална мощност.
P3: Номинална трайност.
P4: Номинален светлинен поток.
P5: Специфичния интензитет на светлината отговаря на източника на светклина (LED МОДУЛ) който се използва.
P6: Цветна температура.
P7: Индекс на даваните цветове.
P8: Класа I. Продукт, в който за защита срещу токов удар, освен основната изолация, отговарят допълнителни мерки за сигурност под форма на допълнителна защитна схема, към която трябва да се включи защитен проводник на постоянна захранваща инсталация.
P9: Да се завърши незабавно експлоатацията, когато външен балон на крушката е пукнат или счупен. Трябва незабавно да се смени напукан или повреден абажур или екран, защитно стъкло.
P10: Прахонепроницаем продукт. Защита срещу плитко потопване.
P11: Използвайте само извън помещенията.
P12: Защита срещу механични удари с енергия 5J
P13: Издържимост на продукта на статичното натоварване.
P14: Температури на околната среда, на която може да бъде изложен продукта.
P15: Символът означава минималното разстояние на осветителното тяло (неговите източници на светлина) от места и осветявани предмети.
P16: Продуктът не работи с димери на светлината.
P17: Продукта е снабден с източник на светлина с енергийна ефективност клас G.
P18: Продуктът е в съответствие с Директивите на Европейският Съюз (ЕС).
P19: Сертификатът за съответствие потвърждава качеството на продукцията с одобрените стандарти на територията на Митническия Съюз
P20: Продуктът отговаря на изискванията на разпоредбите, действащи във Великобритания (UK).
P21: Продуктът отговаря на изискванията на техническите регламенти, приложими в Украйна.
P22: LED източника на светлина юоже да се замени само от квалифициран персонал (сервиз на Kanlux).
ОПАЗВАНЕ НА ОКОЛНАТА СРЕДА
Пази чистотата и околната среда. Препоръчваме разделяне на отпадъците от опаковките.
P23: Това означение показва необходимостта от разделно събиране на отпадъци от електрическо и електронно оборудване. Назначени по този начин продукти, под заплаха от глоба не можете да изхвърляте в кофа за обикновен боклук заедно с други отпадъци. Тези продукти могат да бъдат вредни за околната среда и човешкото здраве, те се нуждаят от специални форми на обработка / оползотворяване / рециклиране / обезвреждане. Продукти означени по този начин трябва да бъдат поставени на мястото на събиране на отпадъци от електрическо и електронно оборудване. За информация за пунктовете за събиране / вземане предоставят местните власти или търговец на такова оборудване. Изтощено оборудване може също да бъде върнато на продавача, при закупуване на нов продукт в размер не по-голям от новото оборудване, закупено в същия вид. Тези правила се отнасят за района на Европейския Съюз. В случай на други страни следва да се прилагат законовите разпоредби в сила в страната. Препоръчваме Ви да се свържете с нашия дистрибутор на продукта във дадена държава.
КОМЕНТАРИ / ПРЕДЛОЖЕНИЯ
Неспазване на препоръките на тази инструкция може да доведе напр. до пожар, попарене, електрически шок, физически травми и други материални и нематериални щети. Допълнителна информация за продукти на марката Kanlux са на разположение на: www.kanlux.com
Kanlux SA не носи отговорност за последствията произтичащи от неспазване на препоръките на тази инструкция. Фирма Kanlux SA запазва правото си за въвеждане на промени в инструкцията - актуалната версия е достъпна за изтегляне в интернет сайта www.kanlux.com.

RU/BY
ПРЕДНАЗНАЧЕНИЕ / ПРИМЕНЕНИЕ
Изделие предназначено для освещения открытых площадок или строительных объектов.
УСТАНОВКА
Технические изменения засекречены. Прежде, чем приступить к установке, следует познакомиться с инструкцией. Изделие должно замонтировать лицо с соответствующими правами. Всяческие действия следует проводить при выключенном питании. Следует соблюдать особую осторожность. Схема монтажа: смотреть иллюстрацию. К изделию прилагается смычка/защитный сжим. Отсутствие соединения защитного провода угрожает поражением электричеством. Перед первым употреблением изделия следует проверить механическое крепление и электрическое соединение. Присоединительные провода следует провести таким образом, чтобы сделать невозможным их соприкосновение с нагревающимися частями изделия. Изделие может быть присоединено к питающей сети, которая исполняет качественные стандарты энергии, утвержденные правом.
ФУНКЦИОНАЛЬНАЯ ХАРАКТЕРИСТИКА
Применять только снаружи помещений. Изделие имеет повышенную устойчивость к механическим повреждениям.
СОВЕТЫ ПО ЭКСПЛУАТАЦИИ / КОНСЕРВАЦИЯ
Уход за изделием при выключенном питании, только после того, как изделие остынет. Чистить исключительно деликатными и сухими тканями. Не применять химических чистящих средств. Не закрывать изделие. Обеспечить свободный доступ воздуха. Источник света нагревается до высокой температуры. Изделие может нагреваться до повышенной температуры. Изделие питается исключительно знаменательным напряжением или указанным напряжением. Изделие с несменяемым источником света типа диода LED. В случае повреждения источника света, изделие не поддается починке. ВНИМАНИЕ! Не всматриваться в световые лучи диода LED. Конструкция изделия не гарантирует устойчивости к особым условиям окружающей среды, напр. в связи с присутствием отмораживающих средств, соляной атмосферы. Недопустимо использование прибора без или с поврежденным защитным стеклом.
ОБЪЯСНЕНИЯ ПРИМЕНЯЕМЫХ ОБОЗНАЧЕНИЙ И СИМВОЛОВ
P1: Напряжение номинальное, частота.
P2: Номинальная мощность.
P3: Номинальная прочность.
P4: Номинальная струя света.
P5: Указанный световой поток относится к используемому источнику света (светодиодному модулю).
P6: Температура цвета.
P7:Коэффициент цветопередачи.
P8: I Класс. В данном изделии защитную функцию от поражения электрическим током, кроме основной изоляции, исполняют также дополнительные средства безопасности, в качестве дополнительной защищающей цепи, к которой можно присоединить защитную цепь основного питательного устройства.
P9: Если лампа лопнет или потрескается, ее следует немедленно поменять. Следует немедленно поменять потресканный или испорченный абажур или экран, защитное стекло.
P10: Изделие пыленепроницаемое. Защита от неглубокого погружения.
P11: Применять только снаружи помещений.
P12: Защита от механических ударов с энергией 5 Дж.
P13: Устойчивость изделия к статической нагрузке.
P14: Диапазон температуры окружающей среды, в которой может работать изделие.
P15: Символ обозначает минимальное расстояние между светильником (его источником света) и освещаемым объектом.
P16: Изделие не работает с утемнителями освещения.
P17: Этот продукт содержит источник света класса энергоэффективности
P18: Изделие выполняет требования Директива Европейского Союза (ЕС).
P19: Сертификат соответствия, подтверждающий соответствие качества продукции с утвержденными стандартами на территории Таможенного союза
P20: Продукт соответствует требованиям действующих в Великобритании (UK) стандартам.
P21: Товар соответствует требованиям действующих в Украине технических регламентов.
P22: Возможность замены светодиодного источника света только квалифицированным персоналом (только сервисом Kanlux).
ЗАЩИТА ОКРУЖАЮЩЕЙ СРЕДЫ
Заботьтесь о чистоте и окружающей среде. Рекомендуем сортировку отбросов.
P23: Данное обозначение указывает на необходимость селекционного сбора
использованных электрических и электронических приборов домашнего обихода. Размеченные таким образом изделия нельзя выкидывать с обыкновенным мусором, за что грозит штраф. Данные изделия могут быть опасны для окружающей среды и для здоровья людей, они требуют специальной формы переработки / восстановления / рециклинга / обезвреживания. Данные изделия следует отдать в пункт сбора и утилизации электрического и электронического оборудования. Информацию на тему пунктов сбора / приема распространяют локальные власти или продавцы оборудования данного типа. Использованное оборудование можно также отдать продавцу, если новое изделие куплено в числе не больше, чем новое оборудование того же вида. Выше перечисленные правила касаются территории Европейского Союза. В случае других государств, следует придерживаться прав, действующих в данном государстве. Рекомендуем контакт с дистрибьютором нашего изделия на данной территории.
ПРИМЕЧАНИЯ / УКАЗАНИЯ
Несоблюдение данной инструкции может привести, например, к пожарам, ожогам, поражением электрическим током, а также к другим материальным и нематериальным убыткам. Дополнительная информация на тему товаров марки Kanlux доступна на сайте: www.kanlux.com
Kanlux SA не несет ответственности за последствия, вызванные в связи с несоблюдением предписаний данной инструкции. Компания Kanlux SA оставляет за собой право вносить изменения в инструкцию - текущая версия для скачивания на сайте www.kanlux.com.

UA
ПРИЗНАЧЕННЯ / ЗАСТОСУВАННЯ
Виріб призначений для освітлення відкритих територій або будівельних об'єктів.
МОНТАЖ
Технічні зміни вимагають згоди виробника. Перед початком монтажу необхідно ознайомитися з інструкцією. Монтаж повинен виконуватися особою з відповідними компетенціями. Всі операції повинні проводитися при відімкненому живленні. Необхідно бути особливо обережним. Схема монтажу: див. ілюстрацію. Виріб має контакт / затискач заземлення. Якщо не підключити провід заземлення - існує небезпека ураження електричним струмом. Перед першим використанням необхідно переконатися, що механічний монтаж і електричне підключення здійснені правильно. З'єднувальні проводи необхідно прокладати таким чином, щоб запобігти контакту з елементами виробу, що нагріваються. Виріб можна включати у мережу живлення, що відповідає стандартам щодо енергії, визначеним відповідним законодавством.
ФУНКЦІОНАЛЬНІ ХАРАКТЕРИСТИКИ
Використовується лише зовні приміщень. Продукт має підвищену стійкість до механічного впливу.
РЕКОМЕНДАЦІЇ ЩОДО ЕКСПЛУАТАЦІЇ / ОБСЛУГОВУВАННЯ
Технічні роботи проводити при відімкненому живленні і після того як виріб вистигне. Чистити лише м'якою та сухою тканиною. Не використовувати хімічних засобів чищення. Не накривати виробу. Забезпечити доступ повітря. Джерело світла нагрівається до високої температури. Виріб може нагріватися до високої температури. Виріб живиться виключно номінальною напругою, або у напругою з вказаного діапазону. Виріб з незмінним джерелом світла типу діод/діоди LED. У випадку пошкодження джерела світла, виріб не надається до ремонту. УВАГА! Заборонено дивитися безпосередньо на світловий промінь діода/діодів LED. Конструкція виробу не гарантує його стійкості до несприятливих умов навколишнього середовища, напр. у зв'язку з наявністю розморожуючих засобів, соляної атмосфери. Заборонено експлуатувати виріб без, або з пошкодженим захисним склом.
ПОЯСНЕННЯ ВИКОРИСТАНИХ ПОЗНАЧЕНЬ І СИМВОЛІВ
P1: Номінальна напруга, частота.
P2: Номінальна потужність.
P3: Номінальна триваліcть.
P4: Номінальний світловий потік.
P5: Зазначений світловий потік відноситься до використовуваного джерела світла (світлодіодний модуль).
P6: Температура кольору.
P7: Індекс кольоропередачі.
P8: Клас I. Виріб, у якому засобом захисту від ураження електричним струмом, окрім основної ізоляції, є додаткове захисне коло, що підключається до заземлення мережі живлення.
P9: Негайно припинити експлуатацію, якщо зовнішня колба лампи тріснула або розбилась. Необхідно негайно замінити тріснутий ковпак, екран чи захисне скло.
P10: Виріб пилонепроникний. Захист від неглибокого занурення.
P11: Використовується лише зовні приміщень.
P12: Захист від механічних ударів силою 5 Дж.
P13: Стійкість виробу до статичного навантаження.
P14: Діапазон температури навколишнього середовища допустимий для виробу.
P15: Символ визначає мінімальну відстань між світильником (його джерела світла) від місць і об'єктів освітлення.
P16: Виріб непристосований до співпраці із затемнювачем освітлення.
P17: Цей продукт містить джерело світла класу енергоефективності G.
P18: Виріб відповідає вимогам Директив Євросоюзу (ЄС).
P19: Сертифікат відповідності, що підтверджує відповідність якості продукції до затверджених стандартів на території Митного союзу
P20: Товар відповідає вимогам нормативних документів, що застосовуються на території Великобританії.
P21: Продукція відповідає вимогам технічних регламентів, що діють в Україні
P22: Замінити джерело світла може лише кваліфікований спеціаліст (тільки сервіс Kanlux).
ЗАХИСТ НАВКОЛИШНЬОГО СЕРЕДОВИЩА
Піклуйтеся про чистоту і зовнішнє середовище. Рекомендується розділяти відходи
P23: Це позначення вказує на необхідність розділяти використане електричне та електронне обладнання. Вироби з таким позначенням заборонено викидати до звичайного сміття з іншими відходами під загрозою штрафу. Такі вироби можуть спричинити шкоду навколишньому середовищу і здоров'ю людини, ці вироби потребують спеціальної форми переробки / регенерації / знешкодження. Вироби з таким маркуванням повинні здаватися у пункти збору використаного електричного й електронного обладнання. Інформацію щодо пунктів збору/приймання можна отримати у місцевих органах влади, або продавця обладнання. Використане обладнання можна також повернути продавцеві у випадку придбання нового виробу, у кількості, що не перевищує нового обладнання цього ж виду. Вищенаведені положення діють на території Європейського Союзу. Для інших держав слід застосовувати законоположення, що діють у даній державі. Рекомендуємо звернутися до нашого дистриб'ютора на даній території.
ЗАУВАЖЕННЯ / ВКАЗІВКИ
Недотримання рекомендацій даної інструкції може спричинити, напр., пожежу, опіки, ураження електричним струмом, тілесні травми та завдати іншої матеріальної і нематеріальної шкоди. Додаткову інформацію щодо продуктів торгової марки Kanlux можна отримати на веб-сторінці: www.kanlux.com
Kanlux SA не несе відповідальності за наслідки недотримання даної інструкції. Компанія Kanlux SA залишає за собою право вносити зміни в інструкцію - поточна версія для скачування на сайті www.kanlux.com.

LT
PASKIRTIS / TAIKYMAS
Gaminys skirtas generuoti apšvietimą atvirose teritorijose arba statybiniuose objektuose.
MONTAVIMAS
Draudžiama daryti techninius pakeitimus. Prieš pradedant montuoti susipažink su instrukcija. Montavimą turi atlikti asmuo turintis atitinkamus įgalinimus. Visi darbai turi būti atliekami atjungus maitinimą. Būtinas ypatingas atsargumas. Montavimo schema: žiūrėk iliustracijas. Gaminys turi kontaktą/apsauginį gnybtą. Neprijungus apsauginio laido, kyla elektros smūgio pavojus. Prieš pirmą panaudojimą reikia įsitikinti, kad gaminys yra taisyklingai mechaniškai sumontuotas ir tinkamu būdu elektriškai sujungtas. Prijungiamieji laidai turi būti išvedžioti tokiu būdu, kad nebūtų galimas jų susilietimas su įkaistančiomis gaminio dalimis. Gaminys gali būti prijungtas prie maitinimo tinklo, kuris atitinka teisės aktais patvirtintus energetinius kokybės standartus.
FUNKCIONALUMO BRUOŽAI
Vartoti tik patalpų išorėje. Gaminys turi padidintą atsparumą mechaniniams poveikiams.
EKSPLOATAVIMO REKOMENDACIJOS / KONSERVAVIMAS
Konservacinius darbus reikia vykdyti atjungus maitinimą ir gaminiui ataušus. Valyti tik švelniais ir sausais audiniais. Nevartoti cheminių valymo priemonių. Neuždengti gaminio apdangalais. Užtikrinti laisvą oro pritekėjimą. Šviesos šaltinis sušyla iki aukštos temperatūros. Gaminys gali įšilti iki padidintos temperatūros. Gaminį reikia maitinti tik nominalia įtampa arba įtampomis nurodytame diapazone. Gaminys su nemainomuoju šviesos šaltiniu LED diodas/diodai tipo. Esant sugadintam šviesos šaltiniui, gaminį reikia atiduoti remontui. DĖMESIO Negalima įsižiūrėti į LED diodo/diodų šviesos pluoštą. Gaminio konstrukcija neužtikrina atsparumo specialioms aplinkos sąlygoms, pvz. dėl šildomųjų priemonių, sūrios aplinkos. Uždrausta naudoti gaminį be apsauginio stiklo arba jam suplyšus.
VARTOJAMŲ ŽENKLINIMŲ IR SIMBOLIŲ AIŠKINIMAS
P1: Nominali įtampa, dažnis.
P2: Nominali galia.
P3: Nominalioji veikimo trukmė.
P4: Nominalusis šviesos srautas.
P5: Nurodytas šviesos srautas susijęs su naudojamu šviesos šaltiniu (LED modulis).
P6: Spalvų temperatūra.
P7: Spalvų perteikimo indeksas.
P8: I klasė - Gaminys, kuriame apsaugos nuo elektros smūgio priemonės apima be pagrindinės izoliacijos, papildomas apsaugos priemones, t.y. apsauginę grandinę, prie kurios turi būti prijungtas pastovios maitinimo įrangos apsauginis laidas.
P9: Reikia nedelsiant nutraukti naudojimą, jeigu išorinis lempos apgaubas yra suplyšęs ar sudaužytas. Reikia tuojau pat pakeisti sutrūkinėjusį arba pažeistą gaubtą arba ekraną, apsauginį stiklą.
P10: Dulkėms nepralaidus gaminys. Apsauga nuo negilaus panardinimo.
P11: Vartoti tik patalpų išorėje.
P12: Apsauga nuo mechaninių smūgių, kurių energija 5J.
P13: Gaminio atsparumas statinėms apkrovoms.
P14: Aplinkos temperatūros diapazonas, kuriame gaminio atžvilgiu nėra sukeliamas pavojus.
P15: Simbolis reiškia minimalų atstumą kokį gali turėti šviestuvas (jo šviesos šaltinis) nuo apšviečiamų vietų ir objektų.
P16: Gaminys nebendradarbiauja su šviesos reguliatoriais.
P17: Šiame gaminyje yra šviesos šaltinis, kurio energijos vartojimo efektyvumo klasė yra G.
P18: Gaminys atitinka Europos Sąjungos (ES) direktyvų reikalavimus.
P19: Atitikties sertifikatas patvirtinantis gamybos kokybę pagal užtvirtintus Muitinės Sąjungos teritorijoje standartus
P20: Produktas atitinka Didžiojoje Britanijoje (JK) taikomų taisyklių reikalavimus.
P21: Gaminys atitinka Ukrainoje galiojančių techninių reglamentų reikalavimus.
P22: LED šviesos šaltinį gali pakeisti tik kvalifikuotas personalas (tik „Kanlux" servisas).
APLINKOSAUGA
Rūpinkitės švarumu ir aplinka. Rekomenduojame sunaudotų pakuočių atliekų segregavimą
P23: Šis ženklinimas nurodo, kad sudevėti elektriniai ir elektroniniai įrenginiai privalo būti selektyviai surenkami. Taip paženklintų gaminių negalima išmesti į komunalinių atliekų savartyną kartu su kitomis šiukšlėmis - už tai gresia piniginė bauda. Tokie gaminiai gali būti kenksmingi kaip aplinkai, taip ir žmonių sveikatai, jiems turi būti taikomos specialios žaliavų perdirbimo priemonės siekiant užtkrinti tų atliekų utilizavimą, nukenksminimą, antrinį panaudojimą. Taip paženklinti gaminiai privalo būti perduoti sudėvėtų elektroninių ir elektrinių įrenginių surinkėjui. Informacijos dėl surinkėjų/priėmėjų perduoda vietos valdžios arba šio tipo įrenginio pardavėjai. Sudėvėtas įrenginys taip pat gali būti perduotas pardavėjui, nupirkus naują gaminį, kiekiu kuris neperžengia šio tipo nupirkto įrenginio kiekį. Ankščiau minėtos taisyklės liečia Europos Sąjungos teritoriją. Kitose šalyse reikia taikyti teisinius reguliavimus, kurie galioja šioje šalyje. Rekomenduojame susisiekti su mūsų tiekėju, atitinkamoje teritorijoje.
PASTABOS / NURODYMAI
Nesilaikymas šios instrukcijos nurodymų gali sukelti pvz. gaisrą, nuplykimus, elektros smūgį, fizinius pažeidimus bei kitokias materialias ir nematerialias žalas. Papildomų informaciją Kanlux markės gaminių tema rasite svetainėje: www.kanlux.com
Kanlux SA neneša atsakomybės už pasekmes kilusias dėl šios instrukcijos reikalavimų nesilaikymo. Įmonė Kanlux SA pasilieka sau teisę keisti instrukciją - aktualią versiją rasite tinklapyje: www.kanlux.com.

LV
IZMANTOJUMS / LIETOŠANA
Izstrādājums plānots atvērtu platību vai celtniecības objektu apgaismojumam.
MONTĀŽA
Aizliegts veikt tehniskas izmaiņas. Pirms montāžas iepazīstieties ar instrukciju. Montāža jāveic personai kam ir piemērotas kvalifikācijas. Visas darbības jāveic esot izslēgtam spriegumam. Jābūt īpaši piesardzīgam. Montāžas shēma: skaties ilustrācijas. Izstrādājumam ir drošības kontakts/spaile. Ja drošības vads nav pieslēgts parādās elektrošoka risks. Pirms pirmās lietošanas jāpārliecinās, vai ir piemērots mehāniskais piestiprinājums un elektriskā pieslēgšana. Elektrības vadi jāsakārto tajā veidā, lai tie neienāktu saskarē ar izstrādājuma iesildītām daļām. Izstrādājumu var pieslēgt barošanas elektrotīklam, kas atbilst enerģijas kvalitātes standartiem pēc likuma.
FUNKCIONĀLĀS ĪPAŠĪBAS
Lietot tikai telpu ārpusē. Produktam ir paaugstināta izturība pret mehānisko iedarbību.
EKSPLUATĀCIJAS NORĀDĪJUMI / KONSERVĀCIJA
Konservācija jāveic esot izslēgtam spriegumam. pēc tam kad izstrādājums atdzisis. Tīrīt tikai ar delikātiem un sausiem audumiem. Nelietojiet ķīmiskus tīrīšanas līdzekļus. Neapklājiet izstrādājumu. Jānodrošina brīva pieeja gaisam. Gaismas avots iesilst līdz aukstai temperatūrai. Izstrādājums var iesildīties līdz paaugstinātas temperatūras. Izstrādājums jāapgādā ar nominālo spriegumu vai spriegumiem norādītā apjomā. Izstrādājums ar nenomaināmo gaismas avotu tips diode/diodes LED. Gadījumā. kad gaismas avotiem ir bojājumi. izstrādājums jāremontē. UZMANĪBU! Nedrīkst skatītes uz diodes/diožu LED gaismas straumi. Izstrādājuma konstrukcija nenodrošina izturību pret specialiem apstākļiem, piem. atkausēšanas līdzekļu, sālas vides dēļ. Nedrīkst lietot izstrādājumu ja drošības stiklam ir spraugas.
IZMANTOTU APZĪMĒJUMU UN SIMBOLU IZSKAIDROŠANA
P1: Nominālais spriegums, frekvence.
P2: Nominālā jauda.
P3: Nominālais kalpošanas laiks.
P4: Nominālā gaismas straume.
P5: Norādītā gaismas plūsma attiecas tikai uz izmantoto gaismas avotu (LED moduli).
P6: Krāsu temperatūra.
P7: Krāsu atveidošanas indekss.
P8: Klase I. Izstrādājums kādā aizsardzību no elektrošoka veido, izņemot pamata izolāciju, papildu drošības līdzekļi papildu aizsardzības ķēdes veidā, kam jāpieslēdz pastāvīgas elektroinstalācijas aizsardzības vads.
P9: Tūlīt jāpārtrauc lietošana gadījumā, kad ārējam lampas apvalkam ir spraugas vai lūzumi. Tūlīt jānomaina pārplīsta vai ievainota lēca vai ekrāns, aizsardzības rūts.
P10: Putekļu necaurlaidīgs izstrādājums. Aizsardzība no seklas iegrimšanas.
P11: Lietot tikai telpu ārpusē.
P12: Aizsardzība no mehāniskajiem triecieniem kādu enerģija ir 5J.
P13: Izstrādājuma izturība pret statisko piepuli.
P14: Apkārtnes temperatūras diapazons, kādas iedarbībai var būt izstādīts izstrādājums.
P15: Simbols nozīmē minimālo attālumu, kāds var būt apgaismojuma rāmim (tās gaisma avota) no vietām un apgaismotiem objektiem.
P16: Izstrādājums nesadarbojas ar apgaismojuma regulēšanas ierīcēm.
P17: Šis produkts ir aprīkots ar gaismas avotu ar energoefektivitātes klasi G.
P18: Izstrādājums atbilst Eiropas Savienības direktīvu prasībām (ES).
P19: Atbilstības Sertifikāts, kas apliecina produkcijas kvalitāti ar Muitas Savienības teritorijā apstiprinātajiem standartiem
P20: Produkts atbilst Lielbritānijā (Lielbritānijā) piemērojamo noteikumu prasībām.
P21: Prece atbilst Ukrainā piemērojamo tehnisko noteikumu prasībām.
P22: LED gaismas avotu var nomainīt tikai kvalificēts personāls (tikai Kanlux serviss).
VIDES AIZSARDZĪBA
Rūpējieties par tīrību un apkārtējo vidi. Ieteicam šķirot iepakojumu atkritumus.
P23: Tas apzīmējums rāda ka ir vajadzība selektīvi vākt lietotas elektriskās un elektroniskās iekārtas. Tajā veidā apzīmēti izstrādājumus, neizpildes gadījumā paredzot naudas sodu, nedrīkst izmest kopā ar parastiem atkritumiem. Tādi izstrādājumi var būt kaitīgi videi un cilvēku veselībai, tie pieprasa speciāla tipa pārstrādāšanas / otrreizēja izmantošana / reciklēšana / neutralizēšana. Tajā veidā apzīmēti izstrādājumi jāatdod attiecīgajā lietotu elektronisko vai elektrisko iekārtu vākšanas punktā. Informāciju par vākšanas / saņemšanas punktiem var iegūt no reģionālas valdības vai šī tipa iekārtas pārdevēja. Lietotu iekārtu var arī atdot pārdevējam, gadījumā kad tiek iepirkts jauns izstrādājums daudzumā, kas nepārsniedz tā paša tipa iepirktas iekārtas daudzumu. Iepriekšminēti norādījumi attiecas uz Eiropas Savienības teritoriju. Citās valstīs jāievēro juridiski noteikumi, kas ir spēkā attiecīgā valstī. Ieteicam sazināties ar mūsu izstrādājuma izplātītāju attiecīgajā reģionā.
PIEZĪMES / NORĀDĪJUMI
Šīs instrukcijas norādījumu neievērošana var novest līdz piem. ugunsgrēka radīšanai, apdegumiem, elektrošokam, fiziskiem ievainojumiem un citiem materiāliem vai nemateriāliem zaudējumiem. Papildu informācija par Kanlux markas produktus ir pieejama šeit: www.kanlux.com
Kanlux SA nenes atbildību par sekām kas radīsies šīs instrukcijas norādījumu neievērošanas dēļ. Firma Kanlux SA aizstāv sev tiesību mainīt instrukciju - aktuālā versija ir pieejama mājaslapā www.kanlux.com

EE
EESMÄRK / RAKENDUS
Seade on mõeldud lahtiste maastiku või ehitusobjektide valgustamiseks.
MONTEERIMINE
Tehnilised muudatused reserveeritud. Enne kokkupanemise tööde asumist tutvu kasutamisejuhendiga. Monteerimistöösid peab sooritama vastavaid kvalifikatsioone omav isik. Igasugu tehinguid sooritada väljalülitatud toitevoolu korral. Tuleb säilitada erilised ettevaatlikkuse vahendid. Monteerimise skeem: vaata illustratsiooni. Seade omab vastavat kaitse kontaktühendust/klemmi. Kaitsejuhtme mitte ühendamine ähvardab elektrivoolulöögiga. Enne esimest kasutamist tuleb ülekontrollida seade õigepärast mehaanilist kinnitust ja elektrilist ühendust. Ühendusjuhtmed tuleb sel viisil paigutada, et vältida nende kokkupuutumist üles kuumenevate seadmete osadega. Seade võib olla ühendatud toitlustus energiavõrguga, mis täidab seaduse poolt ettenähtud energia kvaliteedi normid.
OTSTARBEKOHASED OMADUSED
Kasutamiseks ainult ruumist väljas. Seade omab kõrgendatud vastupanu omadusi mehaanilistele vigastustele.
EKSPLUATATSIOONILISED / HOOLDUS SOOVITUSED
Konserveerimise töösid sooritada välja lülitatud voolu juures, peale toote maha jahtumist. Puhastada ainult õrnadega ja kuiva lapiga. Ärge kasutage keemilisi puhastusvahendeid. Ärge katke seadet. Tagada vaba õhu juurdepääsu. Valgusallikas kuumeneb ülesse kõrge temperatuurini. Seade võib kuumeneda kõrgematele temperatuuridele. Seadet tuleb pingestada ainult nominaal väärtuse järgi või näidatud pinge vahemikus. Seade vahetamatu valgusallikaga LED tüüpi diood/dioodid. Valgusallika vigastamise juhul, seade ei sobi parandamisele. TÄHELEPANU! Mitte vaadata pikalt LED dioodi/dioodide valguse allikasse. Tootekujundus ei taga immuunsust teatavates keskkonnatingimustes, näitekst jäätõrje vahendeid esinemise, soola õhku esinemise tõttu. Lubamata on seadme kasutamine ilma või pragunenud kaitseklaasiga.
KASUTATUD MÄRGISTUSTE JA SÜMBOLITE SELGITUSED
P1: Nominaal pinge, sagedus.
P2: Nominaal võimsus.
P3: Rating`i vastupidavus.
P4: Nominaalne valgusoo.
P5: Määratud valgusvoog on seotud kasutatud valgusallikaga (LED-moodul).
P6: Värvitooni temperatuur.
P7: Värvitooni edasi andmise koefitsient.
P8: I Klass. Seade, kus kaitset elektrilöögi eest vastutab veel, peale põhiisolatsiooni, lisakaitsevahendid nagu lisavoolukaitseahel, mille juurde tuleb ühendada põhivooluvõrgu kaitsekaabel.
P9: Otsekohe lõpetada seadme ekspluateerimist, kui lambi välispurk on pragunenud või purunenud. Tuleb otsekohe väljavahedata pragunenud või vigastatud lambivari või ekraankatte, kaitse klaasi.
P10: Seade on tolmukindel. Kaitse madalas vees sukeldumise eest.
P11: Kasutamiseks ainult ruumist väljas
P12: Kaitse mehaaniliste löökide eest energiajõuga võrdne 5J.
P13: Seadme vastupanu staatilisele koormusele.
P14: Ümbruskonna temperatuuri vahemik, millega on lubatud mõjutada seadet.
P15: Märgistatud sümbol määrab ära minimaal kauguse, mida peab tagama valgustikeha (selle valgusealikas) kohtadest ja objektidest, mida valgustab.
P16: Toode ei ole sobitatud kaastööks valguse pimendajaga.
P17: See toode sisaldab energiatõhususe klassi G valgusallikat.
P18: Toode vastab Euroopa Liidu (EL) Direktiivide nõuetele.
P19: Vastavustunnistus, mis tõendab tootmise kvaliteedi vastavust kinnitatud standartidega Tolliliidu territooriumil.
P20: Toode vastab Suurbritannias (UK) kehtivate eeskirjade nõuetele.
P21: Toode vastab Ukrainas kehtivate tehniliste eeskirjade nõuetele.
P22: LED-valgusallikat saab asendada ainult kvalifitseeritud personal (ainult Kanluxi teenindus).
KESKONNAKAITSE
Hoolitse puhtuse ja keskkonna eest. Soovitame pakendijäätmete segregatsiooni.
P23: See märgistus näitab vajadust eraldi koguda ärakasutatud elektri- ja elektroonikaseadmeid. Tooteid sel viisil märgistatud, trahvi ähvardusel, ei tohi väljavisata tavalisse prügikasti koos muude jäätmetega. Sellised tooted võivad olla kahjulikud keskkonnale ja inimeste tervisele, nad nõuavad erilist ümbertöötlemist / taaskasutamist / ringlussevõtu / kõrvaldamist. Tooted sel viisil märgistatud peavad olema ära antud kasutatud elektriseadmete või elektroonikaseadmete kogumispunkti. Teavet kogumispunktide/vastuvõtmise kohtade kohta saavad anda kohalikud omavalitsus võimud või selliste seadmete edasimüüjad. Kasutatud seadmeid võib tagastada ka müüjale, juhul, kui ostetatav kogus uusi tooteid ei ole suurem, kui ostetavad samalaadi uued seadmed oma kogusega on vastavuses. Ülevalpool toodud reeglid kehtivad Euroopa Liidu piirkonnas. Teiste riikide puhul tuleks kasutusele võtta kohalikke õigusakte, mis kehtivad antud riigis. Me soovitame teil ühendust võtta oma toote turustajaga teie piirkonnas.
MÄRKUSED / NÄPUNÄITED
Käesoleva käsiraamatus toodud soovituste eiramine, võivad põhjustada näiteks tulekahju, põletushaavu, elektrilööki, füüsilisi vigastusi ja muid kahjustusi nii materiaalseid ja immateriaalseid. Kanlux margi all olevate toodete kohta lisainfot leiate veebil: www.kanlux.com
Kanlux SA ei kanna mingisugust vastutust juhtumite eest, mis tulenevad mitte kinnipidamisest siin toodud kasutusjuhendusest. Firma Kanlux SA jätab endale õiguse muudatuste tegemiseks kasutusjuhendis – kehtiva versiooni saab alla laadida veebilehelt www.kanlux.com.

GORDO N 1W CW-O-SR

GORDO N 1W CW-L-SR

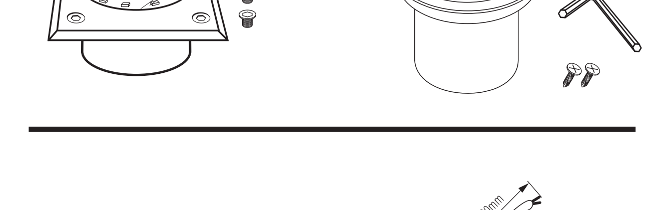

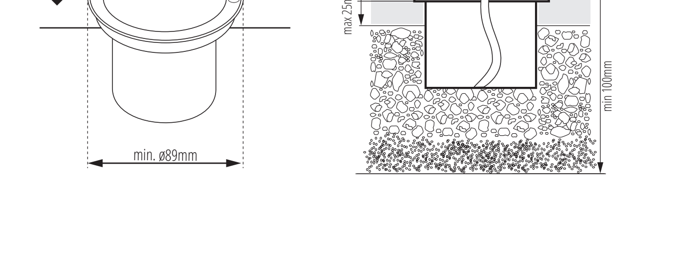

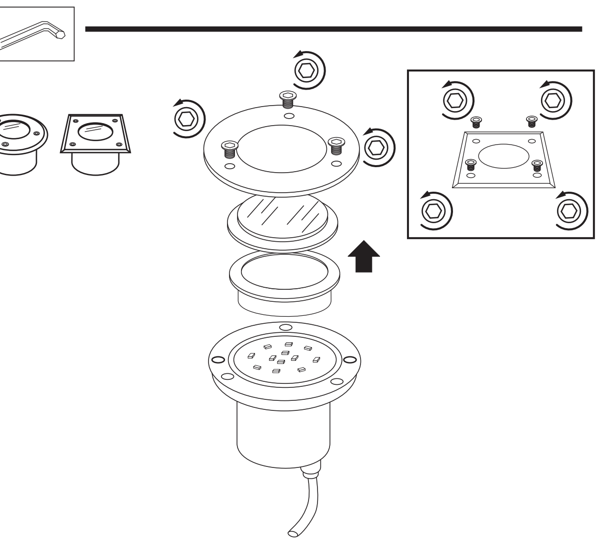

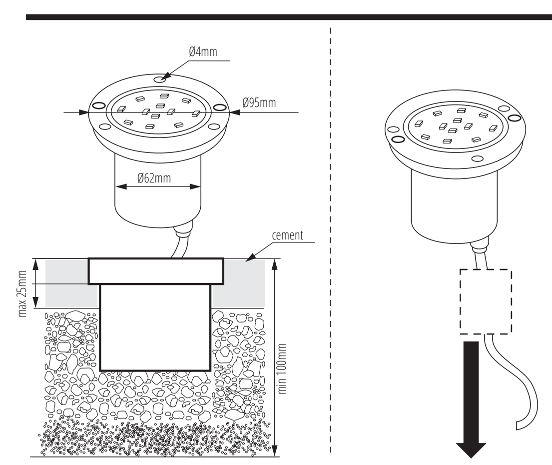

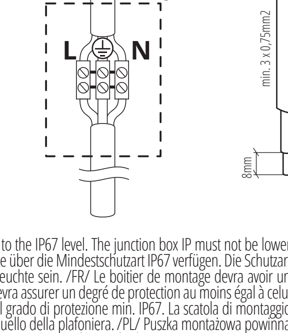

/EN/ Not included **/DE/** Nicht im Set enthalten **/FR/** Non inclus **/NL/** Niet inbegrepen **/IT/** Non incluso nel kit **/PL/** Nie ma w zestawie **/CZ/** Není součástí sady **/SK/** Nie je súčasťou balenia **/HU/** A készlet nem tartalmazza **/RO/MD/** Nu este inclus în set **/SI/** Ni v setu **/BG/** Не е включен в комплекта **/RU/BY/** Нет в комплекте **/UA/** Немає в комплекті **/LT/** Nėra rinkinyje /**LV/** Nav iekļauts komplektā **/EE/** Ei ole komplektis
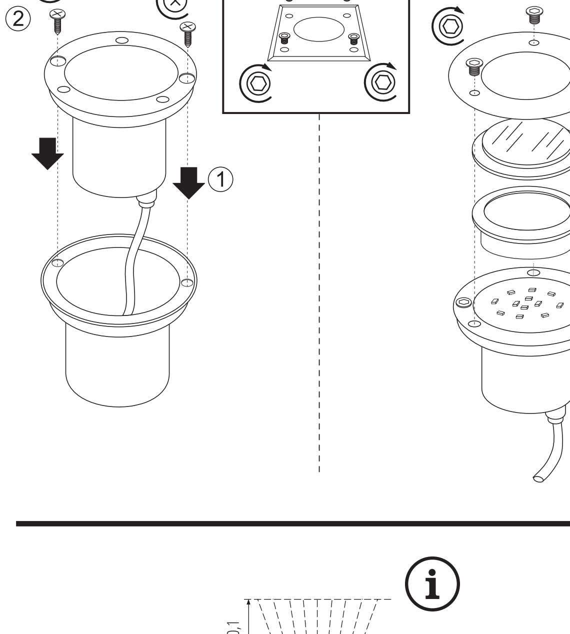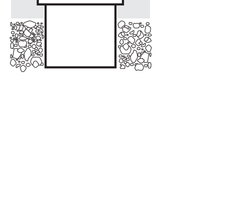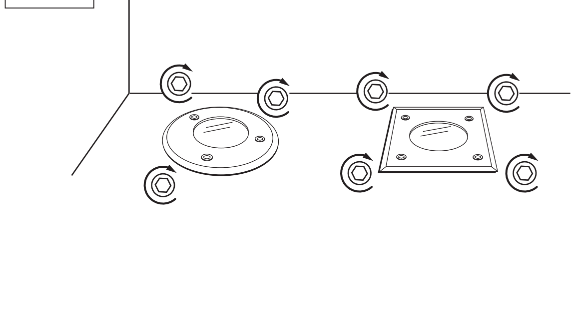
/EN/ The junction box used must be ingress-protected to the IP67 level. The junction box IP must not be lower than that of the fixture. /DE/ Eine Installationsdose sollte über die Mindestschutzart IP67 verfügen. Die Schutzart einer Installationsdose sollte nicht kleiner als die der Leuchte sein. /FR/ Le boitier de montage devra avoir un degré de protection min. IP67. Le boitier de montage devra assurer un degré de protection au moins égal à celui du luminaire. /IT/ La scatola di montaggio deve avere il grado di protezione min. IP67. La scatola di montaggio deve garantire un grado di protezione non inferiore a quello della plafoniera. /PL/ Puszka montażowa powinna mieć stopień ochrony min. IP67. Puszka montażowa powinna zapewniać stopień ochrony nie mniejszy niż oprawy. /CZ/ Pro montážní krabici je vyžadován stupeň ochrany min. IP67. Stupeň ochrany montážní krabice musí být stejný nebo vyšší než stupeň ochrany svítidla. /SK/ Montážna krabica by mala mať stupeň ochrany min. IP67. Montážna krabica by mala poskytnúť vyšší stupeň ochrany ako svietidlo. /HU/ A szerelődoboznak legalább IP67 védettséggel kell rendelkeznie. A szerelődoboznak legalább olyan védettségi szinttel kell rendelkeznie, mint amilyen a lámpáé. /RO/MD/ Cutia de montaj trebuie să aibă un grad de protecție de min. IP67. Cutia de montaj trebuie să asigure un grad de protecție nu mai mic decât corpul de iluminat. /BG/ Монтажната кутия трябва да притежава степен на защита минимум IP67. Монтажната кутия трябва да осигурява степен на защита не по-ниска от тази на осветителното тяло. /RU/BY/ Монтажная коробка должна иметь степень защиты мин. IP67. Монтажная коробка должна обеспечивать степень защиты не менее, чем светильник. /UA/ Монтажна коробка повинна мати ступінь захисту мін. IP67. Монтажна коробка повинна забезпечувати ступінь захисту не менше, ніж світильник. /LT/ Montavimo dėžutės apsaugos laipsnis - min. IP67. Montavimo dėžutės apsaugos laipsnis ne mažesnis kaip šviestuvo. /LV/ Montāžas kārbai jābūt aizsardzības līmenim min. IP67. Montāžas kārbai jānodrošina aizsardzības līmeni ne mazāku kā gaismeklī.