miLEDo

SP LED 6W ... -S
SP LED 6W ... -R
SP LED 12W ... -S
SP LED 12W ... -R
SP LED 18W ... -S
SP LED 18W ... -R
SP LED 24W ... -S
SP LED 24W ... -R

2017/03-1

LEDEM s.r.o.,
Sadová 618,
738 01 Frýdek-Místek
Czech Republic

P1

220-240V~
50/60Hz

P2

SP LED 6W	SP LED 12W	SP LED 18W	SP LED 24W
6W	12W	18W	24W

P3

SP LED 6W WW-S SP LED 6W WW-R	SP LED 6W NW-S SP LED 6W NW-R	SP LED 12W WW-S SP LED 12W WW-R	SP LED 12W NW-S SP LED 12W NW-R
370lm	390lm	850lm	900lm
SP LED 18W WW-S SP LED 18W WW-R	**SP LED 18W NW-S SP LED 18W NW-R**	**SP LED 24W WW-S SP LED 24W WW-R**	**SP LED 24W NW-S SP LED 24W NW-R**
1250lm	1350lm	1700lm	1900lm

P4 15000h

P5 CE

P6 SP LED ... WW — ellipse ≤ 6 MacAdam — Tc: 3000K

P6 SP LED ... NW — ellipse ≤ 6 MacAdam — Tc: 4000K

P7 Ra ≥80

P8 IP20

P9

P10 ---0,5m

P11

P12

P13 110°

P14

P15

P16

P17

P18

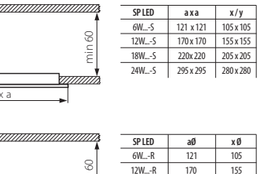

SP LED	a x a	x / y
6W...-S	121 x 121	105 x 105
12W...-S	170 x 170	155 x 155
18W...-S	220x220	205 x 205
24W...-S	295 x 295	280 x 280

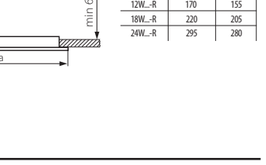

SP LED	aØ	xØ
6W...-R	121	105
12W...-R	170	155
18W...-R	220	205
24W...-R	295	280

GB / FR / IT / NL / FI / PL / SK / RO/MD / MK / RS/HR / RU/BY / LT / EE / DE / ES / DK / SE / NO / CZ / HU / GR / SI / BG / UA / LV

/GB/ Not included **/DE/** Nicht im Set enthalten **/FR/** Non inclus **/ES/** No está en el set **/IT/** Non incluso nel kit **/DK/** Ikke inkluderet i sættet **/NL/** Niet inbegrepen **/SE/** Finns inte i satsen **/FI/** Ei kuulu settiin **/NO/** Følger ikke med i settet **/PL/** Nie ma w zestawie **/CZ/** Není součástí sady **/SK/** Nie je súčasťou balenia **/HU/** A készlet nem tartalmazza **/RO/MD/** Nu este inclus în set **/GR/** Δεν υπάρχει στο πακέτο **/MK/** Комплетот не опфаќа **/SI/** Ni v setu **/RS/HR/** Komplet ne vključuje **/BG/** Не е включен в комплекта **/RU/BY/** Нет в комплекте **/UA/** Немає в комплекті **/LT/** Nėra rinkinyje **/LV/** Nav iekļauts komplektā **/EE/** Ei ole komplektis

SP LED ... -R

SP LED ... -S

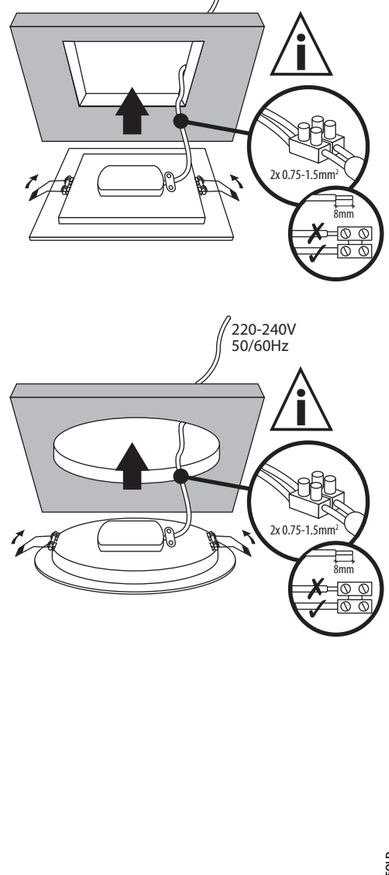

GB
INTENDED USE / APPLICATION
Product designed for the use in households and for other similar general applications.
MOUNTING
Technical changes reserved. Read the manual before mounting. Mounting should be performed by an appropriately qualified person. Any activities to be done with disconnected power supply. Exercise particular caution. Mounting diagram: see pictures, Check for proper mechanical fastening and connection to electrical power prior to first use. Terminals need to be placed in a way that will disable their contact with the product parts that become heated. The product can be connected to a supply network which meets energy quality standards as prescribed by law. The end parts of the leads must be isolated at the right length. If the wire ends are galvanized: cut off the galvanized wire ends, remove the wire insulation at the length of 8 mm, fix the wire in the terminal block
FURCTIONAL CHARACTERISTICS
Product for indoor use.
USAGE GUIDELINES / MAINTENANCE
Any maintenance work must be performed when the power supply is cut off and the product has cooled down. Clean only with soft and dry cloths. Do not use chemical detergents. Do not cover the product. Ensure free air access. Product may heat up to a higher temperature. Product with non-replaceable light source of the LED type. Product cannot be fixed if the light source becomes damaged. ATTENTION! Do not look directly at LED light beam. Product must not be used in unfavourable environment, e.g. dust, moisture,water, vibrations, etc.
EXPLANATIONS OF SYMBOLS USED
P1: Rated voltage, frequency.
P2: Rated power.
P3: Rated luminous flux.
P4: Rated durability.
P5: Product meets the requirements of EU directives.
P6: Colour temperature.
P7: Colour Rendering Index.
P8: Protection against solid foreign objects bigger than 12mm provided.
P9: Use only indoors.
P10: Class II. A product in which protection against electric shock is provided not only through basic insulation, but also double or reinforced insulation.
P11: The symbol describes the minimal distance of a light fixture (its light source) from the spots and objects that it's illuminating.
P12: The product is not compatible with lighting dimmers.
P13: Viewing angle.
P14: The product not suitable for covering with heat-insulating material.
P15: The chipped globe, screen or protective shield must be replaced immediately. Immediately stop using the product if the outer bulb is cracked or broken.
P16: Certificate of Conformity confirming the quality of production in accordance with approved standards on the territory of the Customs Union.
P17: This symbol means that the product can be installed and operated in/on a surface made of materials which are normally flammable.
ENVIRONMENTAL PROTECTION
Keep your environment clean. Segregation of post-packaging waste is recommended.
P18: This labelling indicates the requirement to selectively collect waste electronic and electrical equipment. Products labelled in this way must not be disposed of in the same way as other waste under the threat of a fine. These products may be harmful to the natural environment and health, and require a special form of recycling/neutralising. Products labelled in this way should be returned to a collection facility for waste electrical and electronic goods. Information on collection centres is provided by local authorities or sellers of such goods. Used items can also be returned to the seller when new product is purchased, in quantity no larger than the purchased item of the same type. The above rules regard the EU area. In the case of other countries, regulations in force in a given country must be applied. Contacting the distributor of our products in a given area is recommended.
COMMENTS / GUIDELINES
Failure to follow these instructions may result in e.g. fire, burns, electrical shock, physical injury and other material and non-material damage. For more information about Miledo products visit www.kanlux.com.
Ledem s.r.o. shall not be responsible for any damage resulting from the failure to follow these instructions. Ledem s.r.o. reserves the right to make changes in the manual - the current version can be downloaded at www.kanlux.com.

DE
VERWENDUNG / ANWENDUNG
Produkt für die Verwendung in Haushalten und zur allgemeinen Verwendung.
MONTAGE
Technische Änderungen vorbehalten. Lesen Sie vor der Montage die Anleitung. Die Montage sollte von einer Person durchgeführt werden, welche die erforderliche Befugnis hat. Alle Tätigkeiten sind bei abgeschalteter Energieversorgung durchzuführen. Besondere Vorsicht ist zu wahren. Montageschema: s. Zeichnungen, Vor der Inbetriebnahme muss die ordnungsgemäße mechanische Befestigung und der elektrische Anschluss geprüft werden. Die Anschlussleitungen müssen so geführt werden, dass ein Kontakt mit den sich aufheizenden Teilen des Produktes verhindert wird. Das Produkt kann an ein Elektrizitätsnetz angeschlossen werden, das die gesetzlich festgelegten Energiestandards erfüllt. Die Enden der Leitungen müssen auf einer entprechenden Länge abisoliert werden. Bei verzinnten Leitungsenden: Die verzinnten Enden der Leitungen abschneiden, die Isolierung der Leitung auf einer Länge von 8mm freiarbeiten und die Leitung im Klemmenkasten befestigen.
FUNKTIONELLE EIGENSCHAFTEN
Produkt zur Verwendung im Innenbereich.
BETRIEBSHINWEISE / WARTUNG
Die Wartung bei ausgeschalteter Versorung und nach Erkalten des Produkts durchführen. Nur mit weichen und trockenen Stoffen säubern. Keine chemischen Reinigungsmittel verwenden. Das Produkt nicht bedecken. Für ungehinderte Luftzufuhr sorgen. Das Produkt kann sich aufheizen. Produkt mit nicht austauschbarer Leuchtquelle des Typs Diode/LED-Diode. Im Falle einer Beschädigung der Leuchtquelle kann das Produkt nicht repariert werden. ACHTUNG! Nicht starr auf die Lichtquelle der Diode/LED-Diode blicken. Das Produkt darf an keinem Ort benutzt werden, an dem ungünstige Umgebungsbedingungen herrschen, z.B. Staub, Feinstaub, Wasser, Feuchtigkeit, Vibrationen u.ä.
ERLÄUTERUNGEN ZU DEN VERWENDETEN MARKIERUNGEN UND SYMBOLEN
P1: Nennspannung, Frequenz.
P2: Nennleistung.
P3: Nominal-Leuchtstrahl.
P4: Nenn-Lebensdauer.
P5: Das Produkt erfüllt die Anforderungen der EU-Richtlinien.
P6: Farbtemperatur.
P7: Farbwiedergabeindex.
P8: Geschützt gegen feste Fremdkörper mit mehr als 12mm Durchmesser.
P9: Nur für die Verwendung im Innenbereich.
P10: Klasse II. Produkt, bei dem als Schutz vor elektrischem Schlag außer der Grundisolierung auch eine doppelte oder verstärkte Isolierung verwendet wird.
P11: Das Symbol bezeichnet den Mindestabstand, den die Leuchte (deren Lichtquelle) von den beleuchteten Orten und Objekten haben muss.
P12: Das Produkt kann nicht zusammen mit Beleuchtungsdimmern verwendet werden.
P13: Leuchtwinkel
P14: Das Produkt darf nicht mit wärmedämmendem Material bedeckt werden.
P15: Gesplitterte oder zerbrochene Teile (Lampenschirm, Abschirmung, Schutzscheibe) müssen sofort ersetzt werden. Sofort den Betrieb einstellen, wenn der äußere Lampenkolben gebrochen oder gesprungen ist.
P16: Zertifikat über Konformität der Produktionsqualität mit den anerkannten Standards auf dem Gebiet der Zollunion.
P17: Das Symbol bedeutet, dass das Produkt auf einer Unterlage aus normal brennbarem Material installiert und verwendet werden kann.
UMWELTSCHUTZ
Auf Sauberkeit und die Umwelt achten. Wir empfehlen die Trennung der Verpackungsabfälle.
P18: Diese Kennzeichnung weist auf die Notwendigkeit hin, gebrauchte elektrische und elektronische Geräte selektiv zu sammeln. Solche gekennzeichneten Produkte dürfen nicht zusammen mit normalem Müll entsorgt werden. Bei Zuwiederhandlung droht eine Geldstrafe. Diese Produkte können schädlich für die Umwelt und die menschliche Gesundheit sein und erfordern eine spezielle Form der Umwandlung / der Rückgewinnung / des Recyclings / der Unschädlichbarmachung. Auf diese Weise markierte Produkte müssen einem Sammelpunkt von gebrauchten elektrischen und elektronischen Geräten zugeführt werden. Informationen zu Sammel-/Abholpunkten erteilen die lokalen Behörden oder die Verkäufer dieser Produkte. Gebrauchte Produkte können auch an den Verkäufer zurückgegeben werden, wenn die Zahl der alten die der neu gekauften nicht übersteigt. Die o.g. Prinzipien betreffen das Gebiet der EU. Im Falle anderer Länder sind die rechtlichen Bestimmungen des jeweiligen Landes anzuwenden. Wir empfehlen, den Händler unseres Produkts im jeweiligen Gebiet zu kontaktieren.
ANMERKUNGEN / HINWEISE
Die Nichtbeachtung der Empfehlungen der vorliegenden Hinweise kann u.a. zu Bränden, Verbrennungen, Stromschlägen, physischen Verletzungen und anderen materiellen und immateriellen Schäden führen.
Zusätzliche Informationen zu den Produkten der Marke Miledo sind auf der Seite www.kanlux.com erhältlich. Ledem s.r.o. haftet nicht für Schäden, die aus dem Nichtbeachten der Empfehlungen der vorliegenden Hinweise resultieren. Die Firma Ledem s.r.o. behält sich das Recht vor, Änderungen an der Bedienungs.r.o.nleitung einzuführen - die aktuelle Version zum Herunterladen auf www.kanlux.com.

FR
DESTINATION / APPLICATION
Produit destiné à l'utilisation dans les ménages et aux destinations générales.
INSTALLATION
Modifications techniques réservées. Avant de commencer l'installation lisez le mode d'emploi. Installation doit être effectuée par une personne possédant les certificats d'aptitude convenables. Toutes les opérations doivent être effectuées avec la tension débranchée. Il faut rester très prudent. Schéma de l'installation: voir les images. Avant la première mise en marche il faut s'assurer si le fixage mecanique est correct ainsi que la connection électrique. Cordons de connection doivent être conduits et disposés d'une manière à rendre impossible leur contact avec les parties du produit qui se réchauffent. Produit peut être branché au réseau d'alimentation qui est conforme aux standards de qualité d'énergie définis par la loi. Isoler les bornes des câbles sur une longueur appropriée. En cas de présence des extremités des conduits étamées couperz les extremités des conduits étamées, enlevez l'isolation du conduit à la longueur de 8mm, fixez le conduit dans le cube de serrage.
CARACTÉRISTIQUES FONCTIONELLES
Utiliser le produit uniquement à l'intérieur des locaux.
RECOMMENDATIONS D'EXPLOITATION / MAINTENANCE
Faire l'entretien avec l'alimentation coupée une fois le produit refroidi. Nettoyer uniquement avec les tissus secs et delicats. On ne peut pas utiliser les produits nettoyants chimiques. Ne pas couvrir le produit. Assurer l'accès libre de l'air. Produit peut se réchauffer jusqu'à la temperature élevée. Produit aux sources de lumière de type diode/diodes LED inéchangeables. En cas de dommage de la source de lumière le produit devient irréparable. ATTENTION! Ne pas fixer les yeux sur la lumière de la diode/diodes LED. Produit ne peut pas être utilisé dans l'endroit aux conditions défavorables par exemple: poussière, eau, humidité, vibrations etc.
EXPLICATIONS DES MARQUAGES ET DES SYMBOLES UTILISES
P1: Tension nominale.
P2: Puissance nominale.
P3: Flux lumineux nominal.
P4: Durée de vie nominale.
P5: Produit conforme aux Directives de l'Union Européenne (UE).
P6: Température de couleurs.
P7: Coefficient du rendu des couleurs.
P8: Protection contre les états solides dépassant 12mm.
P9: Utiliser uniquement à l'intérieur des locaux.
P10: 2ème classe. Produit où la protection contre la commotion électrique est assurée, outre l'isolement de base, l'isolement double ourenforcé appliqué.
P11: Symbole signifie la distance minimale qui peut avoir lieu entre le luminaire (sa source de lumière) et les endroits et les objets qu'il éclaire.
P12: Le produit ne fonctionne pas ensemble avec les gradateurs de lumière.
P13: Angle d'éclairage.
P14: Produit n'est pas adapté à le couvrir avec du matériel de thermoisolation.
P15: Il faut immédiatement échanger le globe, l'écran, la vitre de protection cassé ou endommagé. Arrêter immédiatement l'exploitation lorsque l'ampoule extérieure de la lampe est fissurée ou cassée.
P16: Certificat de conformité validant la qualité de la production avec les normes approuvées sur le territoire de l'Union douanière.
P17: Symbole signifie la possibilité de l'installation et de l'utilisation du produit dans/sur le sous-sol en materiel normalement combustible.
PROTECTION DE L'ENVIRONNEMENT
Gardez la propreté et protégez l'environnement. La segrégation des déchets d'emballage est recommandée.
P18: Ce marquage indique la nécessité de la collecte selective des appareils électriques et électroniques usés. Les produits marqués de cette façon ne peuvent pas, sous la peine d'amende, être jetés aux poubelles avec les déchets ordinaires. Ces produits peuvent être nuisibles pour l'environnement et pour la santé des hommes, il exigent les formes spéciales de la transformation/de la récupération/du recyclage et de la neutralisation. Produits marqués de cette façon doivent être remis aux points de ramassage du matériel électrique et électronique usé. Informations sur les points de ramassage/réception sont données par les autorités locales ou le vendeur de ce type de matériel. Matériel usé peut être aussi rendu au vendeur en cas de l'achat de nouveau matériel en quantité inférieur ou égal au nouveau matériel acheté du même type. Susdits principes concernent le territoire de l'Union Européenne. En cas d'autres pays appliquer les dispositions en vigueur dans un pays concerné. Nous recommandons de contacter le distributeur de notre produit dans le territoire concerné.
REMARQUES / INDICATIONS
La non observation des indications du présent ,ode d'emploi peut entraîner par exemple aux incendies, aux brûlures, à la commotion électrique, aux lésions physiques et aux autres dommages matériels et immateriels. Les informations supplémentaires concernant les produits de la marque Miledo sont accessibles sur le site : www.kanlux.com. Ledem s.r.o. n'encourt pas de responsabilité pour les dommages résultant de la non observation du présent mode d'emploi. La société Ledem s.r.ó. se réserve le droit d'apporter des modifications à l'instruction - la version actuelle peut être téléchargée à partir du site www.kanlux.com.

ES
DESTINACIÓN / USO
Producto destinado a uso doméstico y de uso general.
INSTALACIÓN
Cambios técnicos reservados. Antes de empezar la instalación lea la instrucción. La instalación debe se realizada por una persona autorizada. Todas las tareas deben ser ejecutadas con la alimentación desconectada. Hay que tener máximo cuidado. Esquema de instalación: véase los dibujos. Antes de empezar el primer uso hay que asegurarse que la fijación mecánica y conexión eléctrica son correctas. Los cables de conexión deben ser guiadas de tal manera que impidan su contacto con las partes del producto que se están calentando. El producto puede ser conectado con la red de alimentación que cumpla con los estándares de calidad de energía definidos en la normativa vigente. Los extremos de los conductores deben ser aislados en una correcta longitud. En caso de tener las terminaciones de conductores estañados: corta las terminaciones de conductores estañados, quita el aislamiento de cables por una longitud de 8 mm, fija el cable en una caja de terminales
DATOS DE FUNCIONAMIENTO
Usar el producto dentro de los locales.
RECOMENDACIONES DE EXPLOTACIÓN / MANTENIMIENTO
Hay que realizar los trabajos de mantenimiento al desconectar la alimentación y al enfriarse el producto. Limpiar sólo con un paño suave y seco. No usar productos químicos de limpieza. No tapar el producto. Asegurar el acceso libre de aire. El producto puede calentarse a una temperatura más alta. El producto con la fuente de luz incambiable de tipo dodo/diodos LED. En el caso dañar la fuente de luz el producto no es reparable. ATENCIÓN! No fijar la vista en el haz luminoso del diodo/diodos LED. No usar el producto en los lugares en los cuales hay condiciones ambientales desfavorables, por ejemplo el polvo, agua, humedad, vibraciones, etc.
EXPLICACIÓN DE SIGNOS Y SÍMBOLOS USADOS
P1: Tensión nominal, frecuencia.
P2: Potencia nominal.
P3: Flujo luminoso nominal.
P4: Duración nominal.
P5: El producto cumple los requisitos de las Directivas de la Unión Europea (UE) aplicables.
P6: La temperatura de colores.
P7: Coeficiente de reflexión de colores.
P8: Protección contra cuerpos sólidos superiores a 12mm.
P9: Usar sólo en el interior de locales/habitaciones.
P10: Clase II. El producto en el cual la protección contra la descarga eléctrica cumple, aparte del aislamento básico, el aislamiento doble o reforzado.
P11: El símbolo significa la distancia minima que puede tener un portalámparas (su fuente de luz) desde el lugar y objetos que ilumina.
P12: El producto no colabóra con reguladores de intensidad de luz.
P13: Ángulo de iluminación.
P14: Producto no apto para cubrir con material termoaislante.
P15: Hay que cambiar inmediatamente un globo, una pantalla o un vidiro de protección cascado o dañado. Dejar de explotarla inmediatamente cuando la bombilla exterior tiene rajas o está rota.
P16: Certificado de Conformidad que confirma la calidad de la producción según las normas aprobadas en el territorio de la Unión Aduanera.
P17: El símbolo significa la posibilidad de instalar y usar el producto sobre una superficie del material que se quema normalmente.
PROTECCIÓN DEL MEDIO AMBIENTE
Cuida la limpieza y el medio ambiente. Recomendamos la clasificación de deshechos que quedan de empaquetamiento.
P18: Esta señalización significa la necesidad de colección clasificada del equipo eléctrico y electrónico usado. Los productos con tal enmarcación no se debe tirar a la basura común so pena de multa, junto con otros deshechos. Estos productos pueden ser dañinos para el medio ambiente y la salud humana, requieren una forma especial de tratamiento / recuperación / reciclaje / neutralización. Los productos con tal señalización deben ser devueltos a los establecimientos de colecta del equipo eléctrico o electrónico usado. Las autoridades locales o los vendedores de este tipo de equipos facilitan toda la información sobre los establecimientos de colecta/recogida del equipo usado. En el caso de la compra de un producto nuevo en una cantidad no mayor que el producto antiguo del mismo género, el equipo usado puede ser también devuelto al vendedor. Las antedichas normas se refieren a los estados miembros de la Unión Europea. En el caso de otros países hay que observar las normas vigentes en aquellos países. Aconsejamos que se pongan en contacto con el distribuidor de nuestros productos en el país re.

IT
DESTINAZIONE / USO
Prodotto destinato all'uso in ambito domestico e in ambiti generali.
ASSEMBLAGGIO
Modifiche tecniche riservate. Prima di procedere con l'assemblaggio si prega di consultare le istruzioni. L'assemblaggio deve essere effettuato da una persona con appropriata competenza. Eseguire qualsiasi operazione con l'alimentazione disinserita. E' necessario adottare particolare cautela. Schema di assemblaggio: vedi illustrazioni. Prima del primo utilizzo, occorre accertarsi che il fissaggio meccanico e il cablaggio elettrico siano corretti. E' necessario far bene apare form van verwerken / herstel / recykling / inactivate nodig. Producten met zulke etiketten moeten gebracht worden naar kolectieve verzammelingsplaats van verbruikte elektrische en elektronische producten. Informaties over verzammelplaatsen geven lokale administratie of verkopers van zulke producten. Verbruikte producten kunnen ook teruggegeven worden aan verkoper in geval van kopen van nieuwe producten, in niet grotere goeveelheid als nieuwgekochte product. Bovengenoemde regels gelden op gebied van EU. In andere landen moeten rechtelijke voorschriften geleht worden, die in dit land gelden. Neem kontakt met distributie van onze product op dat gebied.
LET OP/ BUZONDERHEDEN
Zich niet houden aan regelingen van deze instructie kan leiden onder anderen tot brand, verbrandingen, overspanningen, en ander materiele en niet materiele schaden. Verdere informaties over producten van merk Miledo zijn op : www.kanlux.com te vinden. Ledem s.r.o. kan niet aansprakelijk gemaakt worden voor effecten ontstaan door zich niet te houden aan deze instructie. Firma Ledem s.r.o. behoudt zich het recht tot wijzigingen in de gebruiks.r.o.anwijzing- de meest actuele versie te downloaden op www.kanlux.com.

SE
ÄNDAMÅL / ANVÄNDNING
Produkten är avsedd för hushållsanvändning och allmänna ändamål.
MONTERING
Med förbehåll för tekniska förändringar. Läs igenom bruksanvisningen före montering. Montering ska utföras av behörig person. Alla handlingar ska utföras med spänningen avstängd. Iakta särskild försiktighet. Monteringsritning: se illustrationer. Kontrollera före första användning att den mekaniska infästningen och den elektriska anslutningen har utförts på ett korrekt sätt. Placera anslutningskablarna så att de inte kommer i direkt kontakt med de delar av produkten som blir varma under drift. Produkten får kopplas till ett matningsnät som uppfyller de i lag angivna standarderna för elkvalitet. Isolera ledningarnas ändar på lämplig längd. Om fästenade kabelskor förekommer: klipp av fästenade kabelskor, ta bort 8 mm av kabelisoleringen och anslut kabeln till ett plintblock.
FUNKTIONELLA SÄRDRAG
Produkten är avsedd för inomhusanvändning.
REKOMMENDATIONER FÖR DRIFT / UNDERHÅLL
Utför underhåll med strömförsörjning avstängd efter att produkten har svalnat. För rengöring använd endast mjuka och torra dukar. Använd inga kemiska rengöringsmedel. Täck inte över produkten. Säkerställ god luftcirkulation. Produkten kan bli varm till en förhöjd temperatur. Produkten har en icke utbytbar ljuskälla såsom LED diod/dioder. Om ljuskällan går sönder, kan produkten inte repareras. OBS! Titta inte direkt på ljusknippe från LED-diod/dioder. Använd inte produkten där det råder ogynsamma förhållanden såsom smuts, damm, vatten, vibrationer m.m.
FÖRKLARING AV TECKEN OCH SYMBOLER
P1: Märkspänning, frekvens.
P2: Märkeffekt.
P3: Märkljusflöde.
P4: Menovitá trvanlivosť.
P5: Produkten överensstämmer med kraven i Europeiska gemenskapens (EG) direktiv.
P6: Färgtemperatur.
P7: Ra-index.
P8: Skydd mot fasta föremål större än 12 mm.
P9: Får bara användas inomhus.
P10: Klass II. Produkten är utrustad med skydd mot elektriska stötar genom dubbel isolering eller förstärkt isolering utöver den grundläggande isoleringen.
P11: Symbolen anger det minsta avståndet mellan armaturen (dess ljuskällor) och ytor och föremål som ska belysas.
P12: Produkten fungerar inte med dimmer.
P13: Vhol svietenia.
P14: Varan ska inte täckas med termoisoleringsmaterial.
P15: Byt omedelbart sprucken eller skadad skärm, skyddsglas. Upphör omedelbart att använda om lampans yttre kupa är sprucken eller sönderslagen.
P16: Deklaration av överensstämmelse som bekräftar kvaliteten på produktionen enligt godkända standarder inom tullunionen.
P17: Symbolen betyder att produkten kan monteras och användas i/på underlag av normalt brännbart material.
MILJÖSKYDD
Ta hand om miljön. Vi rekommenderar källsortering av förpackningsavfall.
P18: Detta märke visar nödvändigheten av separat insamling av förbrukade elektriska och elektroniska produkter. Produkter med sådan märkning får inte, vid vite, kastas i vanliga sopor tillsammans med annat avfall. Sådana produkter kan vara skadliga för miljön och människors hälsa, de kräver särskilda former av behandling / återvinning / återanvändning / bortskaffning. Produkter med sådan märkning bör lämnas vid en återvinningsstation för förbrukade elektriska och elektroniska produkter. För information om insamlingsplaterna vänd dig till lokala myndigheter eller återförsäljare av sådana enheter. Köper man en ny produkt, kan förbrukade enheter också lämnas hos återförsäljaren med förbehållet att antalet produkter man vill lämna inte överskrider antalet köpta enheter av samma slag. Dessa regler gäller inom Europeiska Unionens område. För andra länder gäller juridiska bestämmelser som har laga kraft i landet. Vi rekommenderar att du kontaktar återförsäljaren i ditt område.
ANMÄRKNINGAR / ANVISNINGAR
Underlåtenhet att följa rekommendationerna i denna bruksanvisning kan leda till t.ex. brand, brännsår, elektriska stötar, kroppsskador samt andra materiella och icke-materiella skador. Ytterligare information om Miledo märkesvaror finns på: www.kanlux.com. Ledem s.r.o.bär inget ansvar för konsekvenser av underlåtenhet att följa rekommendationerna i denna bruksanvisning. Ledem s.r.o. förbehåller sig rätten att införa ändringar i instruktionen - den aktuella versionen kan laddas ner från sidan www.kanlux.com.

FI
TARKOITUKSET / SOVELLUTUKSET
Tuote on tarkoitettu talous- ja yleiskäyttöön.
ASENNUS
Tuotteen tekninen muuttaminen kielletty. Lue alla olevat ohjeet ennen asennuksen aloittamista. Ainoastaan asianmukaisesti valtuutetun henkilön pitäisi suorittaa asennuksen. Kaikkia toimenpiteitä on suoritettava virran ollessa katkaistuna. On toimittava erittäin varovasti. Asennuskaava: katso kuvat. Ennen käyttöönottoa varmista, että kiinnitys ja sähköliitäntä on suoritettu oikein. Liitäntäjohtoja on asennettava niin, että ne eivät ole kosketettavinen tuotteen kuumentuviin osiin. Tuotetta on kytkettävä ainoastaan sellaiseen sähköverkkoon, joka täyttää laissa määrätyjä sähköstandardeja. Kaapelin päät on eristettävä oikeassa määrin. Tinattujen johtopäätyjen käsittelyohje: katkaise tinatut johtopäät pois, irrota eriste 8mm:n välistä ja kiinnitä johto kuutioliitimeen.
OMINAISUUDET
Tuote on tarkoitettu sisäkäyttöön.
KÄYTTÖSUOSITUKSET / HUOLTO
Huoltoa on suorittetava virran ollessa katkaistuna ja tuotteen jäähdyttyä. Puhdista tuotetta ainoastaan hienomuntesisilla ja kuivilla kankailla. Älä käytä kemiallisia puhdistusaineita. Älä peitä tuotetta. Varmista vapaa ilmanvaihto. Tuote voi kuumentua huomattavasti. Tuote on varustettu diodi-tai LED-diodityyppisellä kiinteällä valonlähteellä. Valonlähteen vaurioituessa tuote ei kelpaa korjattavaksi. HUOM! Älä tuijota diodiin/LED-diodin valonsäteeseen. Tuotetta ei saa käyttää, jos ympäristössä on seuraavia kielteisiä ympäristötekijöitä: pöly, vesi, kosteus, tärinä jne.
MERKINTÖJEN JA MERKKIEN SELITYS
P1: Nimellisjännite, taajuus.
P2: Nimellisteho.
P3: Nimellinen valovirta.
P4: Nimelliskestävyys.
P5: Tuote täyttää EU: n direktiivien vaatimuksia.
P6: Värilämpötila.
P7: Värintoistoindeksi.
P8: Suojaus yli 12mm:n kokoisella kiintoaineella.
P9: Soveltuu käytettäväksi sisäkäyttöön.
P10: II luokka. Tuote, jossa sähköiskusuojana paitsi peruseristettä toimii kaksinkertainen tai vahvistettu eriste.
P11: Merkki viittaa pienimpään valaisimen (sen valonlähteen) ja valaistavien kohteiden väliseen etäisyyteen.
P12: Tuote ei toimi yhdessä valonhimmentimien kanssa.
P13: Valaistuskulma.
P14: Tuote ei sovellu katettavaksi lämpöeristysaineilla.
P15: Haljennut tai vaurioitunut lampunvarjostin, heijastin tai suojalasi on välittömästi vaihdettava. Poistettava ehdottomasti käytöstä, mikäli lampun ulkokupu on haljennut tai rikki.
P16: Tulliliiton alueella vahvistettujen standardien mukaisen tuotannon vahvistava vaatimustenmukaisuustodistus.
P17: Merkki tarkoittaa, että tuote soveltuu asennettavaksi ja käytettäväksi normaalisti palavalla alustalla/palavassa alustassa.
YMPÄRISTÖSUOJELU
Pidä huolta ympäristöstä. Suosittelemme lajittelemaan pakkauksen purun jälkeisiä jätteitä.
P18: Tämä merkintä tarkoittaa sitä, että kuluneet sähkölaitteet on kierrätettävä. Näin merkittyjä laitteita ei saa heittää talousjätteiden joukkoon saton uhalla. Tällaiset tuotteet saattavat olla haitallisia ympäristölle ja terveydelle sekä vaativat erityistä käsittely-, talteenotto-, kierrätys- tai hävitysmenetelmää. Näin merkityt tuotteet on luovuttava kuluneiden sähkölaitteiden keräyspaikkaan. Paikallisviranomaiset tai sanottujen tyyppisten tuotteiden toimittajat antavat tietoa keräyspaikoista. Kuluneita laitteita voidaan myös palauttaa myyjälle korkeintaan samassa määrin, kuin ostettava uusi samankaltainen tuote. Yllä mainitut säännöt ovat voimassa Euroopan unionin alueella. Muissa maissa on noudatettava kansallisia lainmääräyksiä. Suosittelemme ottamaan yhteyttä aluekohtaiseen jälleenmyyjäämme.
TIEDOT / OHJEET
Tämän käyttöohjeen määräyksien laiminlyönti voi aiheuttaa esim. tulipalon, palovamman, sähköiskun, loukkaantumisen sekä muita aineellisia ja aineettomia vahinkoja. Lisätietoja Miledo-merkisistä tuotteista löytyy osoitteesta www.kanlux.com. Ledem s.r.o. ei ota vastuussa tämän käyttöohjeen määräyksien laiminlyönnistä johtuvista seuraamuksista. Ledem s.r.o. pidättää itselleen oikeuden tehdä muutoksia ohjeeseen, ajankohtainen versio Ln ladattaviss.r.o. sivustolta www.kanlux.com.

NO
ANVENDELSES - OG BRUKSOMRÅDER
Produkt til anvendelse i husholdninger eller til generell bruk.
MONTASJE
Tekniske endringer forbeholdt. Les bruksanvisningen før du begynner montasjen. Montasjen bør utføres av en berettiget person. Alle handlinger foretas med strømforsyning slått av. Vær ekstra forsiktig. Monteringsskjema: se bilder. Før første bruk kontroller at produktet er riktig mekanisk festet og elektrisk tilkoblet. Tilkoblingskabler skal ledes slik at de ikke ligger inntil delene som varmer opp. Produktet må ikke kobles til et forsyningsnett som ikke oppfyller lovmessige kvalitetskrav for energi. Ledningsender må isoleres på riktig lengde. Hvis fortinnede kabelsko forekommer: klipp av fortinnede kabelsko, fjern 8 mm av kabelisolasjonen og koble kabelen til en rekkeklemme.
FUNKSJONSBESKRIVELSE
Produkt til bruksområdene innendørs.
BRUKSANBEFALINGER / VEDLIKEHOLD
Vedlikeholdes med strømforsyning slått av og når produktet er avkjølt. Renses kun med delikate og tørre tekstiler. Bruk ikke kjemiske rensemidler. Ikke dekk produktet. Sørg for god luftsirkulasjon. Produktet må ikke varmes opp til okt temperatur. Produkt med ikke byttbar lyskilde av typen LED-diode/dioder. Når lyskilden er ødelagt, kan produktet ikke repareres. OBS! Ikke stirr på LED-diode/dioders lysstråle. Produktet skal ikke brukes på steder med dårlige omgivelsesforhold, f.eks. støv, vann, fuktighet, vibrasjoner osv.
FORKLARINGER PÅ BRUKTE BETEGNELSER OG SYMBOLER
P1: Nominal spenning, frekvens.
P2: Nominal effekt.
P3: Nominell lysstråle.
P4: Merkeverdi for livslengde.
P5: Produktet oppfyller kravene i Den europeiske unions (EUs) direktiver.
P6: Fargetemperatur.
P7: Fargegengivelses koeffisient.
P8: Beskyttelse mot faste legemer større enn 12mm.
P9: Kan brukes kun innendørs.
P10: Klasse II. Produkt som beskyttes mot elektrisk sjokk både med basisisolasjon og dobbel eller styrket isolasjon.
P11: Symbolet viser minimal avstand mellom lampeholder (dens lyskilder) og belyste steder og objekter.
P12: Produktet fungerer ikke med lysdempere.
P13: Lysvinkel.
P14: Produktet egner seg ikke til å dekke med varmeisolerende materialer.
P15: Ødelagt eller skadet skjerm eller verneglass skal umiddelbart byttes. Stopp umiddelbart å bruke produktet når utvendig pære er sprukket eller knust.
P16: Samsvarserklæring som bekrefter samsvar mellom produksjonen og godkjente standarder på tollunionens område.
P17: Symbolet betyr at produktet kan installeres og brukes på en overflate av et normalt brennbart material.
MILJØVERN
Ta vare på renslighet og miljøet. Vi anbefaler å sortere pakningsavfall. Denne markeringen viser at det er nødvendig å sortere brukt elektrisk og elektronisk utstyr.
P18: Det er straffbart å kaste produkter med slik markering sammen med annet avfall. Slike produkter kan være miljø-og helsefarlige og krever spesiell bearbeidelse / gjenvinning / resirkulering / nøytralisering. Produkter med slik markering bør leveres til et samlested for brukt elektrisk eller elektronisk utstyr. Informasjon om slike samlesteder finner du hos lokale myndigheter eller selgere av slikt utstyr. Brukt utstyr kan også leveres til selgeren når man kjøper et nytt produkt i antall som ik

P9: Stosować tylko wewnątrz pomieszczeń.
P10: Klasa II. Wyrób, w którym ochronę przed porażeniem elektrycznym spełnia, poza izolacją podstawową, zastosowana izolacja podwójna lub wzmocniona.
P11: Symbol oznacza minimalną odległość jaką może mieć oprawa oświetleniowa (jej źródła światła) od miejsc i obiektów oświetlanych.
P12: Wyrób nie współpracuje ze ściemniaczami oświetlenia.
P13: Kąt świecenia.
P14: Wyrób nie nadający się do okrywania materiałem termoizolacyjnym.
P15: Należy natychmiast wymontować poprzez lub uszkodzenie klosza lub ekran, szybę ochronną. Bezzwłocznie zaprzestać eksploatacji gdy zewnętrzna banka lampy jest pęknięta lub stłuczona.
P16: Certfikat Zgodności potwierdzający jakość produkcji z zatwierdzonymi standardami na terytorium Unii Celnej.
P17: Symbol oznacza możliwość instalacji i użytkowania wyrobu w/na podłożu z materiału normalnie palnego.

OCHRONA ŚRODOWISKA

Dbaj o czystość i środowisko. Zalecamy segregację odpadów poopakowaniowych.
P18: Oznakowanie wskazuje na konieczność selektywnego zużytego sprzętu elektrycznego i elektronicznego. Wyrobów tak oznakowanych, pod karą grzywny, nie można wyrzucać do zwykłych śmieci razem z innymi odpadami. Wyroby takie mogą być szkodliwe dla środowiska i zdrowia ludzkiego, wymagają specjalnej formy przetwarzania, w szczególności odzysku, recyklingu i/lub unieszkodliwiania. Wyroby tak oznakowane powinny zostać oddane do punktu zbierania zużytego sprzętu elektrycznego lub elektronicznego. Informacje na temat punktów zbiórczych udzielają władze lokalne lub sprzedawcy tego rodzaju sprzętu. Zużyty sprzęt może zostać również oddany do sprzedawcy, w przypadku zakupu nowego wyrobu w ilości nie większej niż nowy kupowany sprzęt tego samego rodzaju. Powyższe zasady dotyczą obszaru Unii Europejskiej. W przypadku innych państw należy stosować prawne regulacje obowiązujące w danym kraju. Zalecamy kontakt z dystrybutorem naszego wyrobu na danym obszarze.

UWAGI / WSKAZÓWKI

Nie stosowanie się do zaleceń niniejszej instrukcji może doprowadzić np. do powstania pożaru, poparzeń, porażenia prądem elektrycznym, obrażeń fizycznych oraz innych szkód materialnych i niematerialnych. Dodatkowe informacje na temat produktów marki Miledo dostępne są na: www.kanlux.com. Ledem s.r.o. nie ponosi odpowiedzialności za skutki wynikające z nieprzestrzegania zaleceń niniejszej instrukcji. Firma Ledem s.r.o. zastrzega sobie prawo do wprowadzania zmian w instrukcji - aktualna wersja do pobrania ze strony www.kanlux.com.

CZ

URČENÍ / POUŽITÍ

Výrobek určený pro použití v domácnosti nebo v podobném použití.

MONTAŽ

Technické změny vyhrazeny. Před zahájením montáže se seznam s návodem. Montáž by měla provádět oprávněná osoba. Veškeré činnosti provádět při vypnutém napájení. Je nutné dodržet ostražitost. Schéma montáže viz illustrace. Před montáží zkontrolujte, zda jsou mechanické připevnění a elektrické připojení jsou správně provedené. Napájecí vedení nuto vést takovým způsobem, aby se nedotýkalo těch částí výrobku, které se nahřívají. Výrobek může být připojen k takové napájecí síti, které splňuje ustanovení platných norem podle předpisů. Koncovky kabelů správně izolovat v příslušné délce. Vyskytnou-li se pocinované koncovky vedení: tyto pocinované konce odstřihnit, stáhni izolaci vedení do vzdálenosti 8mm, vedení umístit do svorky.

FUNKČNÍ VLASTNOSTI

Výrobek používat uvnitř místnosti.

POKYNY K PROVOZU / ÚDRŽBA

Údržbu provádět jen pokud je výrobek odpojen od zdroje napětí a až vystydne. Čistit výhradně jemnými a suchými tkaninami. Nepoužívat chemické čistící prostředky. Nezakrývat výrobek. Zajistit volný přísun vzduchu. Výrobek je konstruován pro provoz v suchém teplotu. Výrobek se zdrojem světla druhu dioda/diody LED, který se nevyměňuje. V případě poškození světelného zdroje, výrobek nelze opravit. POZOR: Nedívat se přímo do světlového paprsku diody/diod LED. Výrobek nepoužívat v místě, kde vládnou nepříznivé podmínky jako např. prach, voda, vlhkost, vibrace atp.

VYSVĚTLENÍ POUŽITÝCH ZNAKŮ A SYMBOLŮ

P1: Jmenovitá napětí, kmitočet.
P2: Nominální výkon.
P3: Nominální světelný tok.
P4: Nominová trvalovýkon.
P5: Výrobek splňuje požadavky nařízení Evropské unie (EU).
P6: Barevná teplota.
P7: Koeficient podání barev.
P8: Ochrana před stálými částicemi většími neži 12mm.
P9: Používat lze v interiérech.
P10: Trieda II. Výrobok, v ktorom ochrana proti úrazu elektrickým prúdom je dosiahutá, okrem základnej izolácie, použitím ďalšej ochrannej izolácie.
P11: Symbol znamená minimálnu vzdialenosť, ktorú svietidlo (jeho zdroje svetla) môže mať od osvetlovaných miest a objektov.
P12: Výrobok nespolupracuje so zariadeniami stmavujúcimi osvetlenie.
P13: Uhel svíceni.
P14: Výrobek není vhodné přikrývat termoizolačním materiálem.
P15: Okamžitě vyměnit prasklé nebo poškozené tlenidlo alebo obrazovku, ochranné skleko. Ihned prestaňte používať výrobok, keď je vonkajší skleněná lampa prasknutá alebo rozbitá.
P16: Prehlásenie o zhode potvrdzujúce kvalitu výroby s prijatými štandardami na území colnej únie.
P17: Symbol znamená možnosť inštalácie a používania výrobku v/na podloží z materiálu normálne horľavého.

OCHRANA ZIVOTNÉHO PROSTREDIA

Dbajte na čistotu a životné prostredie. Odporúčame triedenie obalového odpadu.
P18: Toto označenie poukazuje na nutnosť selektívneho zberu opotrebovanej elektrickej a elektronickej techniky. Takto označené výrobky sa nesmejú, pod hrozbou pokuty, vyhadzovať do obyčajných košov spolu s ostatným odpadom. Tieto výrobky môžu byť škodlivé životnému prostrediu a ľudskému zdraviu, vyžadujú špeciálnu formu spracovania / spätného získavania / recyklingu / utilizácie. Takto označené výrobky by sa mali odovzdať na mieste zberu opotrebovanej elektrickej a elektronickej techniky. Informácie o miestach zberu/odberu poskytujú miestne orgány a predajci tohto druhu techniky. Opotrebovaná technika môže byť tiež vrátená predajcovi, a to v prípade nákupu nového výrobku v množstve nie väčšom ako nová kupovaná technika rovnakého druhu. Tieto zásady sa týkajú územia Európskej únie. V prípade iných krajín dodržujte právne regulácie platné v danej krajine. Odporúča sa kontaktovať distribútora nášho výrobku na danom území.

POZNÁMKY / POKYNY

Nedodržiavanie pokynov tohto návodu môže viesť napr. k vzniku požiaru, opareniu, úrazu elektrickým prúdom, telesným úrazom a dálším hmotným a nehmotným škodám. Dodatočné informácie o výrobkoch značky Miledo sú dostupné na: www.kanlux.com. Ledem s.r.o. Nenesie zodpovedná za následky vyplývajúce z nepodriadenia sa pokynom tohto návodu. Firma Ledem s.r.o. si vyhradzuje právo zavádzať do návodu zmeny - aktuálnu verziu je možné si stiahnuť zo stránok www.kanlux.com.

HU

RENDELETEK / ALKALMAZÁS

A termék felhasználható háztartásban és az általános rendeltetésű megvilágításhoz.

SZERELÉS

Műszaki változtatás fenntartva. A szerelés előtt olvassa el a szerelési útmutatót. A szerelést csak az erre jogosult személy végezheti. A szerelés valamennyi lépését kikapcsolt áram mellett kell végezni! A szerelés különös óvatosságot igényel! Telepítési leírás: lásd: ábrák. Az első használat előtt ellenőrizze a mechanikai rögzítés és az elektromos összekötés megfelelősségét. Az összekötő vezetékeket úgy kell vezetni, hogy ezek ne érintsék a termék áthevülő elemeit. A termék kapcsolható a jogszabályban meghatározott minőségi követelményeknek megfelelő áramhálózathoz. A vezetékvégeket szigetelje le a megfelelő hosszúságban. Az önozott kábelvégek esetén: vágja le az önozott kábelvégek szigetelését 8 mm hosszan, rögzítse a kábelt a sorkapocsba

FUNKCIONALITÁS JELLEMONASOK

A termék csak beltérben használható.

HASZNÁLATI JAVASLATOK / KARBANTARTÁS

Karbantartást a lekapcsolt feszültségnél, a termék lehűlése után kell végezni. Tisztítás kizárólag finom és száraz textilruhákkal szabad végezhető. Tilos a vegyi tisztítószerek használata. A terméket lefedni tilos. Biztosítsa a levegő szabad eljutását a termékhez. A termék felhevülhet magasabb hőmérséklete. A LED dióda/diódák típusú, nem kicserélhető fényforrással felszerelt termék. A fényforrás meghibásodása esetén a termék javítása nem alkalmas.
FIGYELEM! A LED dióda / diódák fényáramát hosszabb ideig erőteljesen nézni tilos! A termék kedvezőtlen - por, víz, pára, rezgések stb. - környezetben nem használható.

AZ ALKALMAZÁSOK ÁLTAL ÉS SZIMBOLUMOK MAGYARAZATA

P1: Névleges feszültség, frekvencia.
P2: Névleges teljesítmény.
P3: Névleges fényáram.
P4: Várható élettartam.
P5: A termék megfelel az Európai Uniós irányelvek követelményeinek.
P6: Szín hőmérséklet.
P7: Színvisszaadási tényező.
P8: Védelem a 12 mm-nél nagyobb szilárd testek ellen.
P9: Csak beltéri használatra.
P10: II osztály. Olyan termék, amelyben az alapvető szigetelésen kívül áramütés elleni védő elemként található még a dupla vagy erősített szigetelés.
P11: Ez a szimbólum mutatja a legkisebb távolságot, amely igényelt a fényforrás foglalata (a fényforrás) és a megvilágított helyek és objektumok között.
P12: A termék nem működik együtt a fényerősség-szabályozókkal.
P13: Világítási szög.
P14: A termék nem takarható le hőszigetelő anyaggal.
P15: A repedt vagy sérült burát vagy ernyőt, vedőüveget azonnal cserélni kell.
Azonnal szüntesse meg az alkalmazást ha a lámpa külső gombja repedt vagy összetört.
P16: A termék Vámunió területén elismert szabványok szerinti minőségét igazoló Megfelelőségi Tanúsítvány.
P17: Ez a szimbólum azt jelenti, hogy a termék szerelhető a normális körülményekben gyúlékony alapon.

KÖRNYEZETVÉDELEM

Ügyeljen a tisztaságra és a környezetre. Javasolt a csomagolási hulladék szegregációja.
P18: Ez a jel mutatja az elhasználódott elektromos és elektronikus berendezés szelektív gyűjtésének a szükségességét. Így megjelölt termékek a bírság kiszabásának a terhe alatt szokásos szemétkosarakba nem elhelyezhetők. Ilyen termékek károsak lehetnek a környezetre és az emberi egészségre, a feldolgozás / újrahasznosítás / kezelés / hatástalanítás különös formáját igénylik. Így megjelölt termékeket el kell szállítani az elhasználódott elektromos és elektronikus berendezési gyűjtő helye. Információk a gyűjtőhelyekre vonatkozóan a helyi hatóságoktól vagy az érintett berendezés forgalmazóitól kaphatók. Az elhasználódott berendezést az eladója is köteles átvenni az új ugyanilyen típusú berendezés ugyanilyen mennyiségben történő vásárlása esetén. A fenti szabályok az Európai Unió területén érvényesek. Más országokban az adott országi területen hatályos jogszabályokat kell alkalmazni. Lépjen kapcsolatba a termékeinek adott területen működő forgalmazójával.

TANÁCSOK / JAVASLATOK

A jelen útmutató figyelmen kívül hagyása a tűz, áramütés, égési, testi sérülés és egyéb anyagi és nem anyagi kár veszélyével járhat. További információ a Miledo termékeiről a www.kanlux.com honlapon. Ledem s.r.o. nem vállal felelősséget a jelen útmutató figyelmen kívül hagyásának az eredményeiért. A Ledem s.r.o. fenntartja az utasítás módosításának jogát - az aktuális verzió a www.kanlux.com oldalról tölthető le.

RO/MD

SCOPUL / FOLOSIREA

Produsul destinat utilizării în gospodării și de uz general.

MONTAJUL

Modificări tehnice rezervate. Înainte de a trece pentru instalarea efectuați instrucțiunile. Persoana de instalare ar trebui să fie cu autoritatea competentă. Orice acțiune face după oprirea alimentării. Trebuie făcută atenția mare. Schematică montajului: a se vedea ilustrații. Înainte de prima utilizare, asigurați-vă că o conexiune buna de montare mecanice si electrice. Conexiune electrică cablu ar trebui să fie în conformitate cu parametrii de putere și de curți fierbinte a produsului. Produsul poate fi conectat la rețea, care să corespundă standardelor de calitate definite de legislația de energie. Sfârșiturile de cabluri ar trebui să fie izolate, la lungimea corespunzătoare. În cazul în care în sârmele de sârmă sunt galvanizate: Tăiați capetele de sârmă galvanizata, tragetă izolația din sârmă la lungimea de 8 mm, atașați cablul în cub de clemă.

CARACTERISTICE FUNCTIONALE

Utilizați numai în interioruri.

RECOMANDARILE DE OPERARE / INTRETINERE

Întreținerea poate sa fie efectuate după deconectarea de la putere după ce produsul s-a răcit. Curată numai cu țesături delicate și uscate. Nu folosiți detergenți chimice. A nu se acoperi produsul. Asigură accesul liber de aer. Produsul poate fi folosit în condiții de temperaturile indicate. Produsul cu sursă de lumină non-înlocuite de tip LED / LED-uri. În caz de avarie a sursei de lumină, aparatul nu este potrivit pentru reparații. ATENȚIE! A nu se uita la fasciculul diodei / diodelor LED. Nu se utilizează produsul într-un loc în care în care predomină condițiile de mediu nefavorabile, cum ar fi umiditate, praf, apa, umiditate, vibrații, etc.

EXPLICAREA DE MARCĂI SI SIMBOLURILE UTILIZATE

P1: Tensiunea nominală, frecvență.
P2: Putere nominală.
P3: Fluxul de lumina nominal.
P4: Rezistență nominală.
P5: Produs este conform cu directivele Uniunii Europene (UE).
P6: Temperatura de culoare.
P7: Indicele de redare.
P8: Protecția împotriva corpurile solide mai mari de 12mm.
P9: Utilizați numai în interioruri.
P10: Clasa II Produs în care protecția împotriva șocurilor electrice îndeplinește, în afară de izolația de bază, aplică izolatie dublă sau întărită.
P11: Indică distanța minimă pe care poate are corpul de iluminat (sursă ei de lumină) de la locurile și obiectele de iluminat.
P12: Produsul nu funcționează cu dimmers de iluminat.
P13: Unghiul de iluminare.
P14: Produsul nu este potrivit pentru acoperirea cu material izolant.
P15: Ar trebui să înlocuiți imediat fisurate sau deteriorate lentile sau ecran de protecție.
Oprestă exploatarea atunci când ne-ați observat ceva rupt.
P16: Certificatul de conformitate confirmă calitatea producției cu standardele aprobate pe teritoriul Uniunii Vamale.
P17: Indică posibilitatea de instalare și de utilizare a produsului în / pe pe suprafață inflamabile în mod normal.o.

PROTECȚIE MEDIULUI

Ai grijă de curățenia și a mediului. Vă recomandăm segregarea de deșeuri după ambalaje.
P18: Această etichetă indică necesitatea de colectarea separată a deșeurilor de echipamente electrice și electronice. Produsele, astfel etichetate, sub sancțiunea amenzii, nu aveți posibilitatea să aruncați la gunoi ordinar. Improvizate în acest fel produse pot fi periculoase pentru mediul ambiant și sănătatea umană, necesită forme speciale de tratare / valorificare / reciclare / eliminare. Produsele etichetate astfel ar trebui să fie plasate la punctul de colectare a deșeurilor de echipamente electrice și electronice. Informațiile referitoare la punctele de colectare / primirii dau autorităților locale sau distribuitor de astfel de echipament. Echipament folosit poate fi de asemenea plasat la vânzătorul, atunci când achiziționează un produs nou într-o sumă nu mai mare decât noi echipamente de același fel. Aceste reguli se aplică în zona Uniunii Europene. În cazul altor țări ar trebui să se aplice reglementările legale în vigoare în țară. Vă recomandăm să contactați distribuitorul de produse noastre din zona dumneavoastră.

COMENTARII / SUGESTII

Ne folosirea recomandărilor din acest ghidul poate duce la crearea unui astfel de incendiu, arsuri, un șoc electric, leziuni fizice și alte daune materiale și nemateriale. Informații suplimentare despre produse de marcă Miledo sunt disponibile la adresa: www.kanlux.com. Ledem s.r.o. nu este responsabil pentru orice consecințele care rezultă din nepăstrarea recomandărilor din acest manual. Compania Ledem s.r.o. își rezervă dreptul de introducere a modificărilor în instrucțiune - versiunea actuală poate fi descărcată de pe pagina www.kanlux.com.

GR

ΠΡΟΟΡΙΣΜΟΣ / ΧΡΗΣΗ

Προϊόν για οικειακή, σπιτική και γενική χρήση.

ΣΥΝΑΡΜΟΛΟΓΗΣΗ

Διατηρείται δικαίωμα τεχνικών τροποποιήσεων. Πριν από τη συναρμολόγηση διαβάστε τις οδηγίες χρήσης. Τη συναρμολόγηση πρέπει να πραγματοποιήσει ένα εξουσιοδοτημένο και εξειδικευμένο πρόσωπο. Όλες οι ενέργειες πρέπει να πραγματοποιούνται με τη συνδεδεμένη τροφοδοσία. Πρέπει να λάβετε τα μέτρα ειδικής προστασίας. Διάγραμμα συναρμολογήσης δες τις εικόνες. Πριν από την πρώτη χρήση πρέπει να επιβεβαιωθείτε ενώ η μηχανική συναρμολόγηση και η ηλεκτρική σύνδεση είναι εντάξει. Πρέπει να οδηγήσετε τα συνδετικά καλώδια έτσι ώστε μην έχουν επαφή με τα εξαρτήματα του προϊόντος που θερμαίνονται. Το προϊόν μπορεί να συνδεθεί στην τροφοδοσία που εκπληρώνει τις ποιοτικές απαιτήσεις ενέργειας. Τα κομμένα με την κουζινάρα τα τελειώματα καλωδίων θα πρέπει να ίσχυε τις άκρες καλωδίων κατάκαταλλήλο μήκος. Σε περίπτωση που υπάρχουν ακρές των καλωδίων με τον κασσίτερο: κόψτε ακρές καλωδίου με τα κασσίτερο, βγάλτε τη μόνωση του καλωδίου κατά μήκος 8 mm, συναρμολογήστε το καλώδιο μέσα στο κουτί συναρμολόγησης.

ΛΕΙΤΟΥΡΓΙΚΑ ΧΑΡΑΚΤΗΡΙΣΤΙΚΑ

Προϊόν για εσωτερική χρήση.

ΣΥΣΤΑΣΕΙΣ ΧΡΗΣΗΣ / ΣΥΝΤΗΡΗΣΗ

Πραγματοποιείτε συντήρηση μετά από διακοπή τροφοδοσίας και ψύξη του προϊόντος. Καθαρίζετε το προϊόν μόνο με χρήση μαλακών και καθαρών υφασμάτων. Μην χρησιμοποιείτε χημικά καθαριστικά. Δεν καλύπτετε το προϊόν. Εξασφαλίζετε ελεύθερο εξαερισμό. Το προϊόν μπορεί να ζεσταθεί έως τη μεγαλύτερη θερμοκρασία. Προϊόν με πηγές φωτισμού που δεν αντικαθίσταται τύπου λαμπτήρας/λαμπτήρες LED. Σε περίπτωση χαλάσματος της πηγής φωτισμού το προϊόν δεν επισκευάζεται. ΠΡΟΣΟΧΗ! Μην κοιτάτε πολύ καιρό στο δεσμίδα φωτός λαμπτήρα/λαμπτήρων LED. Μην χρησιμοποιείτε το προϊόν στους χώρους που κυριαρχούν ακατάλληλες συνθήκες λειτουργίας πχ. σκόνη, νερό, υγρασία, δονήσεις κλπ.

ΕΘΝΙΚΗΣΕΙΣ ΣΗΜΑΣΙΑΣ ΤΩΝ ΧΡΗΣΙΜΟΠΟΙΗΜΕΝΩΝ ΣΥΜΒΟΛΩΝ

P1: Ονομαστική τάση, συχνότητα.
P2: Ονομαστική ισχύς.
P3: Ονομαστικό ρεύμα φωτισμού.
P4: Ονομαστική αντοχή.
P5: Το προϊόν πληρώνει τις απαιτήσεις των Οδηγιών της Ευρωπαϊκής Ένωσης (ΜΕ).
P6: Θερμοκρασία χρώματος.
P7: Συντελεστής προβολής χρωμάτων.
P8: Προστασία από σταχτιές σώματα μεγαλύτερα από 12mm.
P9: Μόνο για εσωτερική χρήση.
P10: Κατηγορία II. Το προϊόν στο οποίο η προστασία από ηλεκτροπληξία παρέχεται βασική μόνωση και χρησιμοποιείται διπλή μόνωση ή ενισχυμένη μόνωση.
P11: Το σύμβολο σημαίνει ελάχιστη απόσταση που μπορεί να έχει πλαίσιο φωτισμού (της πηγής φωτισμού του) από του τόπους και τα αντικείμενα φωτισμού.
P12: Το προϊόν δε συνεργάζεται με τα κλειστά φωτιστικά.
P13: Γωνία λάμψης.
P14: Το προϊόν δεν είναι προσαρμοσμένο να καλυφθεί με υλικό θερμομόνωσης.
P15: Πρέπει να αντικαταστήσετε άμεσα το χαλασμένο ή σπασμένο θυραχα ή αντιυαγστήρα ή προστατευτικό γυαλόπινακα. Όταν εσωτερικός λαμπτήρας έχει ρωγμή ή είναι σπασμένος αμέσως πρέπει να σταματήσετε να χρησιμοποιείτε το προϊόν.
P16: Πιστοποιητικό ποιότητας που επιβεβαιώνει την ποιότητα παραγωγής με τα εγκεκριμένα πρότυπα στο ξδαρος της Τελωνειακής Ένωσης.
P17: Το σύμβολο σημαίνει ότι το προϊόν μπορεί να συναρμολογηθεί και να χρησιμοποιηθεί μέσα/πάνω στην κανονικά εύφλεκτη βάση.

ΠΡΟΣΤΑΣΙΑ ΠΕΡΙΒΑΛΛΟΝΤΟΣ

Προστατεύετε το φυσικό περιβάλλον. Προτείνουμε τα διαχωρίζετε απόβλητα συσκευασίας.
P18: Αυτό το σύμβολο σημαίνει ανάγκη διαλεκτικής συγκέντρωσης ηλεκτρικών και ηλεκτρονικών αποβλήτων. Το προϊόν με αυτό το σύμβολο, υπό κύρωση προστίμου, δεν πρέπει να απορίπτεται μαζί με οικιακά απορρίμματα. Αυτά τα προϊόντα μπορούν να είναι βλαβερά για το φυσικό περιβάλλον και για υγεία ανθρώπων, απαιτούνται την ειδική διαδικασία αναμόρφωσης / ανακύκλωσης / ξαναβέτερωσης. Προϊόντα με τέτοια επισήμανση πρέπει να παραδοθούν σε ένα σημείο συγκέντρωσης μεταχειρισμένων ηλεκτρικών και ηλεκτρονικών συσκευών. Πληροφορίες για κέντα συλλογής αποβλήτων είναι διαθέσιμες σε δημόσιες αρχές ή στον πωλητή αυτών των συσκευών. Μπορείτε ακόμη να επιστρέφετε τις μεταχειρισμένες συσκευές στον πωλητή σε περίπτωση αγοράς της κανονάμιας συσκευής, αλλά σε ποσότητα όχι μεγαλύτερη από την κανονάμια συσκευή που αγοράζετε. Οι παραπάνω κανονισμοί αφορούν την Ευθρωπαϊκή Ένωση. Σε περίπτωση άλλων χωρών πρέπει να παρακολουθείτε διατάξεις που ισχύουν σε αυτό το κράτος. Προτείνεται να επικοινωνήσετε με τον εκπρόσωπό μας.

ΠΑΡΑΤΗΡΗΣΕΙΣ / ΟΔΗΓΙΕΣ

Αμέλεια των κανονισμών της παρούσας οδηγίας μπορεί να προκαλέσει τη, πυκναγή, έγκαυμα, ηλεκτροπλήξη, τραυματισμό, υλικές και αύλες ζημίες. Πρόσθετες πληροφορίες για τα άλλα προϊόντα της μάρκας Miledo είναι διαθέσιμα σε: www.kanlux.com. H Ledem s.r.o. δε φέρει καμία ευθύνη για αποτελέσματα που προκύπτουν από τη μη τήρηση αυτών της παρούσας οδηγίας. Η εταιρεία Ledem s.r.o. διατηρεί το δικαίωμα τροποποίης των οδηγιών χρήσης - η τρέχουσα έκδοση διατίθεται στην ιστοσελίδα www.kanlux.com.

MK

НАМЕНА / УПОТРЕБА

Производ наменет за употреба во домаќинствата и општа намена.

МОНТАЖА

Зашитено право за технички промени. Пред да пристапите кон монтирањето запознајте се со инструкцијата за инсталација. Монтажата треба да се извршци од страна на лице, кое што поседува соодветни овластувања. Сите дејности треба да се одвиваат при исклучено напојување. Треба да се биде многу внимателен. Цртеж за монтирање: погледни ги илустрациите. Пред правата употреба треба да бидеме сигурни во правилното механично зацврстување и во правилното електрично поврзување. Кабелите за приклучување треба да се спроведат на таков начин, кој што онемогозмува нивен контакт со зидовите на производот, которшто се загреваат. Производот може да се приклучи до напојувачка мрежа, која што ги исполнува стандардите за квалитет на енергијата, кошто се правно одделени. Краевите на проводниците треба да се изолираат на соодветна должина. Во случај кога краевите на кабелот се покривени со лакови: пресечете ги краевите на кабелот покривени со лакој, повлечете ја изолацијата на кабелот на должина од 8 мм, зацврстете го кабелот во клемата.

ФУНКЦИОНАЛНОСТ

Производот да се употребува во затворен простор.

ОПЕРАТИВНИ ПРЕПОРАКИ / КОНЗЕРВАЦИЈА

Одржувањето да се извршува по исклучено напојување откако производот ќе се излади. Да се чисти исклучиво со деликатни и суви ткаенини. Да не се употребуваат хемиски материи за време на чистењето на производот. Производот да не се покрива. Да се обезбеди слободен пристап на воздух. Производот може да се користи во зададени граници на зголемена температура. Производ со незаменлив извор на светлина од видот на диода/диоди LED. Во случај на оштетување на изворот на светлина, уредот не може да се поправи. ПРЕДУПРЕДУВАЊЕ! Да не се загледувате во светлото на диодата/диодите LED. Производот да не се употребува во место каде што преовладуваат неповолни услови во околината на пример, прашина, пара, вода, влага, вибрации и слично.

ОБЈАСНУВАЊА ЗА УПОТРЕБЕНИТЕ ОЗНАЧУВАЊА И СИМБОЛИ

P1: Номинален напон, фреквенција.
P2: Номинална моќ.
P3: Номинален светлосен флукс.
P4: Номинална издржливост.
P5: Производот ги исполнува барањата на Директивите на Европската Унија (ЕУ).
P6: Температура на боја.
P7: Коефициент на давање на боја.
P8: Заштита од постојани тела поголеми од 12мм.
P9: Да се употребува само во затворен простор.
P10: Класа II. Производ, при кој што, освен основната изолација заштита преку електричен удар исполнува и примената на двојна и засилена изолација.
P11: Симболот ја укажува минималната далечина (кој што може да ја има) летото за осветлување (нејзиниот извор на светлина) од местото и објектите на осветлување.
P12: Производот не работи со затемнувачите на осветлувањето.
P13: Агол на сјајот.
P14: Производот не може да се покрива со термоизолационен материјал.
P15: Треба веднаш да се замени исчукнатот или оштетениот абажур или екран, заштитник на стакло. Веднаш да се престане со употребата во случај кога надворешниот мед на светилката е напукнат или скршен.
P16: Потврда на квалитет на производството со одобрените стандарди на територијата на Царинската унија.
P17: Симболот укажува на можноста за инсталација и употреба на производот во/на површина од нормално запалив материјал.

ЗАШТИТА НА ЖИВОТНАТА СРЕДИНА

Грижи се за чистотата и животната средина. Се препорачува сегрегација на отпадот од амбалажата.
P18: Ова означување укажува на безусловно селективно собирање на отпадот од електричната и електронската опрема. Така означените производи, не може да се исфрлаат во нормално ѓубре заедно со другиот отпад. Во спротивно ќе следи казна. Такиите производи можат да бидат штетни за животната средина и човековото здравје, тие се нуждаат од специјална форма на обработка/ обновување/ рециклирање/ и неутрализирање. Така означените производи треба да бидат дадени на место за собирање на отпад на електрична и електронска опрема. Информации, за ваквите места за собирање/примање ги даваат локалните власти или продавачите на таков вид на уреди. Употребените уреди може да се дадат исто така кај продавачите, во случај на купување на нов производ во количина не поголема од новиот купен уред од истиот вид. Овие правила важат на територијата на Европската Унија. Во случај на другите земји треба да се применуваат законските прописи, кошито обезбедуваат по зададена درامна. Препорачуваме контакт со дистрибуторот на нашиот производ на дадената области.

КОМЕНТАРИ / ПРЕДЛОЗИ

Непочитување на препораките на дадената инструкција може да доведе до на пример. настанување на пожар, изгореници, изгореници од електрична струја, физички повреди и други материјални и нематеријални штети. Дополнителни информации за продуктите на марката Miledo се на: www.kanlux.com. Ledem s.r.o. не носи одговорност за последствата произлезени од неспазување на препорките на таа инструкција. Фирма Ledem s.r.o. запазва правото си за вшвајање на промени в инструкцијата - актуалната верзија е достапна за изтегување е интернет сајта www.kanlux.com.

RU/BY

ПРЕДНАЗНАЧЕНИЕ / ПРИМЕНЕНИЕ

Изделие предназначено для применения в домашнем хозяйстве и для общего употребления.

УСТАНОВКА

Технические изменения засекречены. Прежде, чем приступить к установке, следует познакомиться с инструкцией. Изделие должно замонтировать лицо с соответствующим правами. Всяческие действия следует производить при выключенном питании. Следует соблюдать особую осторожность. Схема монтажа: смотреть иллюстрацию. Перед первым употреблением изделия следует проверить механическое крепление и электрическое соединение. Присоединительные провода следует провести таким образом, чтобы сделать невозможным их соприкосновение с нагревающимися частями изделия. Изделие может быть присоединено к питающей сети, которая исполняет качественные стандарты энергии, утвержденные правом. Окончания проводов изолировать на соответствующей длине. В случае появления оцинкованных концов проводов: отрежьте оцинкованные концы проводов, снимите 8мм изоляции провода, укрепите провод в сетевой колодке.

ФУНКЦИОНАЛЬНАЯ ХАРАКТЕРИСТИКА

Изделие применяется внутри помещений.

СОВЕТЫ ПО ЭКСПЛУАТАЦИИ / КОНСЕРВАЦИЯ

Уход за изделием при выключенном питании, только после того, как изделие остынет. Чистить исключительно деликатными и сухими тканями. Не применять химических чистящих средств. Не закрывать изделие. Обеспечить свободный доступ воздуха. Изделие может нагреваться до повышенной температуры. Изделие с несменяемым источником света типа диода LED. В случае повреждения источника света, изделие не поддается починке. ВНИМАНИЕ! Не всматриваться в световые лучи диода LED. Не применять изделие в местах с неблагоприятными условиями окружающей среды, напр. пыль, вода, влажность, вибрации и т.д.

ОБЪЯСНЕНИЯ ПРИМЕНЯЕМЫХ ОБОЗНАЧЕНИЙ И СИМВОЛОВ

P1: Напряжение номинальное, частота.
P2: Номинальная мощность.
P3: Номинальная стрэя света.
P4: Номинальная прочность.
P5: Изделие выполняет требования Директива Европейского Союза (ЕС).
P6: Температура цвета.
P7: Коэффициент цветопередачи.
P8: Защита от проникновения предметов величиной более 12мм.
P9: Применять только внутри помещений.
P10: II Класс. В данном изделии защитную функцию от поражения электрическим током, кроме основной изоляции, исполняет также примененная двойная или усиленная изоляция.
P11: С символ обозначает минимальное расстояние между светильником (его источником света) и освещаемыми объектом.
P12: Изделие не работает с утемнителями освещения.
P13: Угол освещения.
P14: Изделие непригодно для прикрытия термоизоляционным материалом.
P15: Следует немедленно поменять потрескавший или испорченный абажур или экран, защитное стекло. Если лампа лопнет или потрескается, ее следует немедленно поменять.
P16: Сертификат соответствия, подтверждающего соответствие качества продукции с утвержденными стандартами на территории Таможенного союза.
P17: Символ обозначает возможность установки и использования изделия в/на основании из обычного сгораемого материала.

ЗАЩИТА ОКРУЖАЮЩЕЙ СРЕДЫ

Заботьтесь о чистоте и окружающей среде. Рекомендуем сортировку отбросов.
P18: Данное обозначение указывает на необходимость селекционного сбора использованных электрических и электронных приборов домашнего обихода. Размеченные таким образом изделия нельзя выкидывать с обыкновенным мусором, за что грозит штраф. Такие изделия могут быть опасны для окружающей среды и для здоровья людей, они требуют специальной формы переработки / восстановления / рециклинга / обезвреживания. Данные изделия следует отдать в пункт сбора и утилизации электрических и электронных оборудования. Информацию на тему пунктов сбора/приема распространяют локальные власти или продавцы оборудования данного типа. Использованное оборудование можно также отдать продавцу, если новое изделие куплено в числе не больше, чем новое оборудование того же вида. Выше перечисленные правила касаются территории Европейского Союза. В случае других государств, следует придерживаться прав, действующих в данном государстве. Рекомендуем контакт с дистрибьютором нашего изделия на данной территории.

ПРИМЕЧАНИЯ / ЖАЛОБЫ

Несоблюдение данной инструкции может привести, например, к пожарам, ожогам, поражением электрическим током, а также к другим материальным и нематериальным убыткам. Дополнительная информация на тему товаров марки Miledo доступна на сайте: www.kanlux.com. Ledem s.r.o. не несет ответственности за последствия, вызванные в связи с несоблюдением предписаний данной инструкции. Компания Ledem s.r.o. оставляет за собой право вносить изменения в инструкцию - текущая версия для скачивания на сайте www.kanlux.com.

UA

ПРИЗНАЧЕННЯ / ЗАСТОСУВАННЯ

Виріб призначений для застосування у домашньому господарстві і загального призначення.

МОНТАЖ

Технічні зміни вимагають згоди виробника. Перед початком монтажу необхідно ознайомитися з інструкцією. Монтаж повинен виконуватися особою з відповідними компетенціями. Всі операції повинні проводитися при відімкненому живленні. Необхідно бути особливо обережними. Схема монтажу: див. ілюстрацію. Перед першим використанням необхідно переконатися, що механічний монтаж і електричне підключення здійснені правильно. З'єднувальні проводи необхідно прокладати таким чином, щоб запобігти контакту з елементами виробу, що нагріваються. Виріб можна включати у мережевиння, що відповідає стандартам щодо енергії, визначеним відповідним законодавством. Кінці проводів потрібно ізолювати на відповідну довжину.
У випадку оцинкованих проводів: відрізати кінцівки покритті оловом; зняти ізоляцію довжиною 8мм, прикріпити провід у затискній коробці – клемі.

ФУНКЦІОНАЛЬНІ ХАРАКТЕРИСТИКИ

Виріб використовується всередині приміщень.

РЕКОМЕНДАЦІЇ ЩОДО ЕКСПЛУАТАЦІЇ / ОБСЛУГОВУВАННЯ

Технічні роботи проводити при відімкненому живленні і після того як виріб вистигне. Чистити лише м'якими та сухою тканиною. Не використовувати хімічних засобів чищення. Не накривати виробу. Забезпечити доступ повітря. Виріб може нагріватися до високої температури. Виріб з незмінним джерелом світла типу діод/діоди LED. У випадку пошкодження джерела світла, виріб не надається до ремонту. УВАГА! Заборонено дивитися безпосередньо на світловий промінь діода/діодів LED. Виріб заборонено використовувати у місцях із шкідливими умовами, напр., пил, бруд, вода, волога, вібрації тощо.

ПОЯСНЕННЯ ВИКОРИСТАНИХ ПОЗНАЧЕНЬ І СИМВОЛІВ

P1: Номінальна напруга, частота.
P2: Номінальна потужність.
P3: Номінальний світловий потік.
P4: Номінальна тривалість.
P5: Виріб відповідає вимогам Директив Євросоюзу (ЄС).
P6: Температура кольору.
P7: Індекс кольопередачі.
P8: Захист від проникнення твердих предметів розміром більшим, ніж 12мм.
P9: Використовується лише всередині приміщень.
P10: Клас II. Виріб, у якому для захисту від ураження електричним струмом, окрім основної ізоляції, використовується подвійна або посилена